IT

Istruzioni per la corretta visualizzazione

In ottica di sostenibilità, Ducati consiglia di visualizzare questa istruzione su supporto digitale. Per la corretta visualizzazione dell'istruzione procedere con i seguenti passaggi: 1) Effettuare il download dell'istruzione. 2) Aprire il file PDF con un software adeguato. 3) Selezionare la lingua. 4) Se necessario stampare.

EN

Instructions for proper viewing

With a view to sustainability, Ducati recommends displaying this instruction on a digital media. To correctly view the instructions, follow these steps: 1) Download the instruction. 2) Open the PDF file with a suitable software. 3) Select the language. 4) Print if necessary.

FR

Instructions d'affichage correct

Dans un souci de durabilité, Ducati recommande de consulter cette instruction sur un support numérique. Pour l'affichage correct des instructions, effectuer les étapes suivantes : 1) Télécharger l'instruction. 2) Ouvrir le fichier PDF avec un logiciel approprié. 3) Sélectionner la langue. 4) Imprimer, le cas échéant.

DE

Anleitung zur korrekten Anzeige

Im Sinne der Nachhaltigkeit empfiehlt Ducati, diese Anleitung auf einem digitalen Datenträger zu lesen. Um die Anleitung korrekt anzuzeigen, wie folgt vorgehen: 1) Die Anleitung herunterladen. 2) Die PDF-Datei mit entsprechender Software öffnen. 3) Die Sprache wählen. 4) Falls erforderlich drucken.

PT

Instruções para a visualização correta

Do ponto de vista da sustentabilidade, a Ducati recomenda visualizar estas instruções em suporte digital. Para a visualização correta das instruções, proceda com as seguintes etapas: 1) Faça o download das instruções. 2) Abra o ficheiro PDF com um software adequado. 3) Selecione a língua. 4) Se for necessário, imprima.

CH

正确查看说明

为实现可持续发展，杜卡迪建议您在数码媒体上查看此说明书。请按照以下步骤，正确查看说明：1) 下载说明书。2) 使用合适的软件打开 PDF 格式的文件。3) 选择语言。4) 如有必要，可以打印出来。

ES

Instrucciones para la visualización correcta

En aras de la sostenibilidad, Ducati recomienda visualizar esta instrucción en formato digital. Para visualizar correctamente la instrucción, siga los pasos siguientes: 1) Descargar la instrucción. 2) Abrir el archivo PDF con un software adecuado. 3) Seleccionar el idioma. 4) Imprimir si es necesario.

JP

正しく表示するための手順

持続可能性の観点から、Ducatiでは本説明書をデジタル形式でご利用になられることをお勧めしております。説明を正しく表示するには、以下の手順に従ってください。1) 説明書をダウンロードする。2) 適切なソフトウェアでPDFファイルを開く。3) 言語を選択する。4) 必要な場合は、印刷する。

DUCATI PERFORMANCE

Set montaggio antifurto - 96681401BA

Simbologia

Per una lettura rapida e razionale sono stati impiegati simboli che evidenziano situazioni di massima attenzione, consigli pratici o semplici informazioni. Prestare molta attenzione al significato dei simboli, in quanto la loro funzione è quella di non dovere ripetere concetti tecnici o avvertenze di sicurezza. Sono da considerare, quindi, dei veri e propri "promemoria". Consultare questa pagina ogni volta che sorgeranno dubbi sul loro significato.

Attenzione
La non osservanza delle istruzioni riportate può creare una situazione di pericolo e causare gravi lesioni personali e anche la morte.

Importante
Indica la possibilità di arrecare danno al veicolo e/o ai suoi componenti se le istruzioni riportate non vengono eseguite.

Note
Fornisce utili informazioni sull'operazione in corso.

Riferimenti

	Veicolo
+ rif. alfabetico (Es. Ⓐ)	Componenti OEM
+ rif. numerico (Es. ①)	Componenti set Performance

Tutte le indicazioni destro o sinistro si riferiscono al senso di marcia del motociclo.

Avvertenze generali

Attenzione
Il montaggio di questo accessorio richiede la disponibilità di attrezzature e competenze tecniche specifiche, oltre al rispetto delle coppie di serraggio indicate dal costruttore (ove necessario).
Un montaggio non corretto può compromettere la sicurezza della tua moto ed eventualmente invalidare la garanzia sui componenti legati all'errata installazione.
Per questo motivo, per l'installazione, si raccomanda di rivolgersi sempre a un concessionario o a un'officina autorizzata Ducati.

Attenzione
Le operazioni riportate nelle pagine seguenti se non eseguite a regola d'arte possono pregiudicare la sicurezza del pilota.

Note
Documentazione necessaria per eseguire il montaggio del Set è il Manuale Officina, relativo al modello di moto in vostro possesso.

Note
Nel caso fosse necessaria la sostituzione di un componente del set consultare la tavola ricambi allegata.

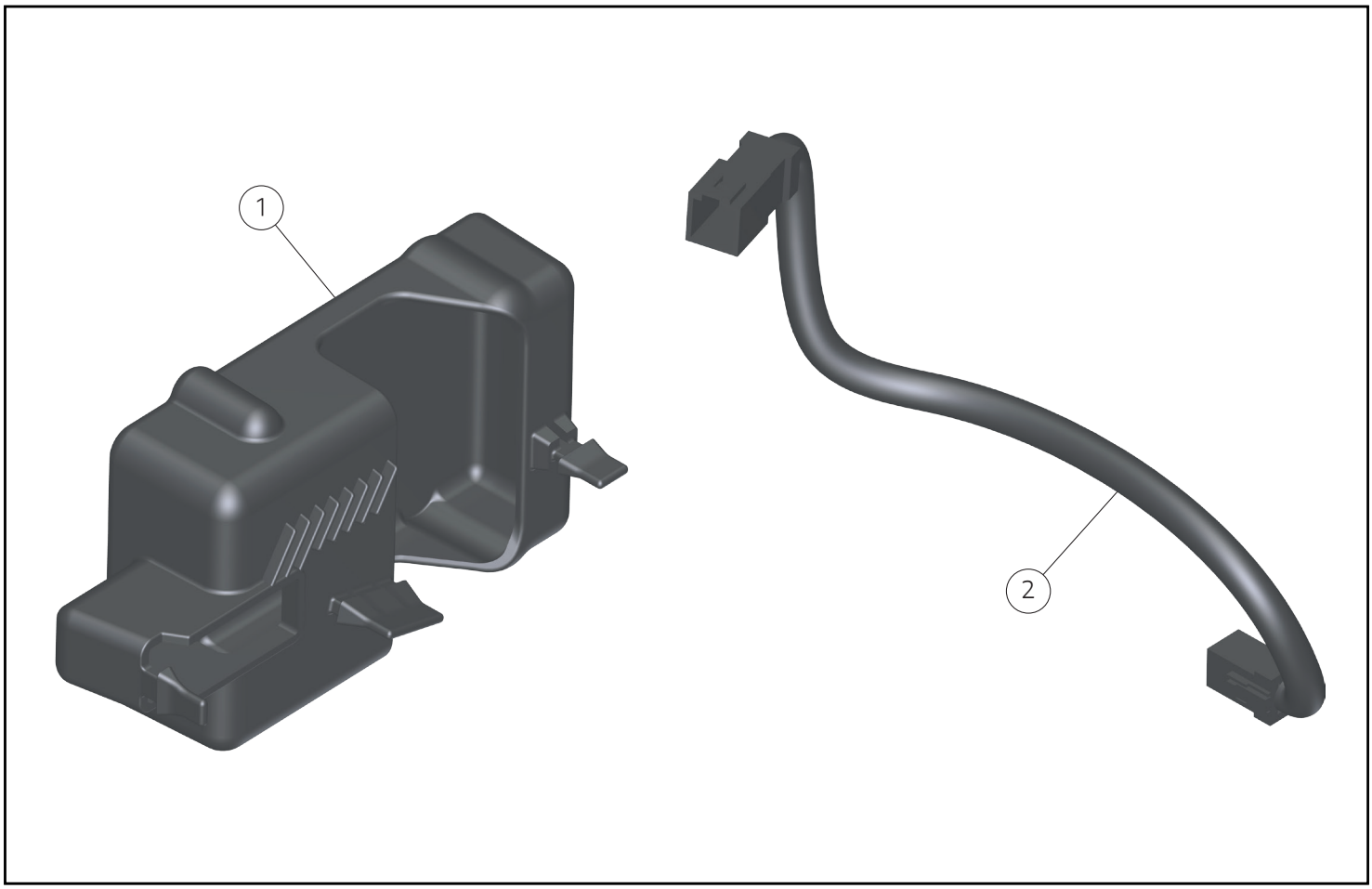

Importante
Il presente Set è da abbinare obbligatoriamente al Set antifurto

Importante
I componenti del Set possono essere soggetti ad aggiornamenti; consultare il DCS (Dealer Communication System) per avere informazioni sempre aggiornate.

Attenzione
Prima di procedere con l'installazione dell'accessorio, verificare la completezza del set e la conformità di ogni singolo componente.

Pos.	Cod.	Denominazione	Q.tà
1	86613811A	Tampone fissaggio centralina antifurto	1
2	5101Q361A	Cavo	1

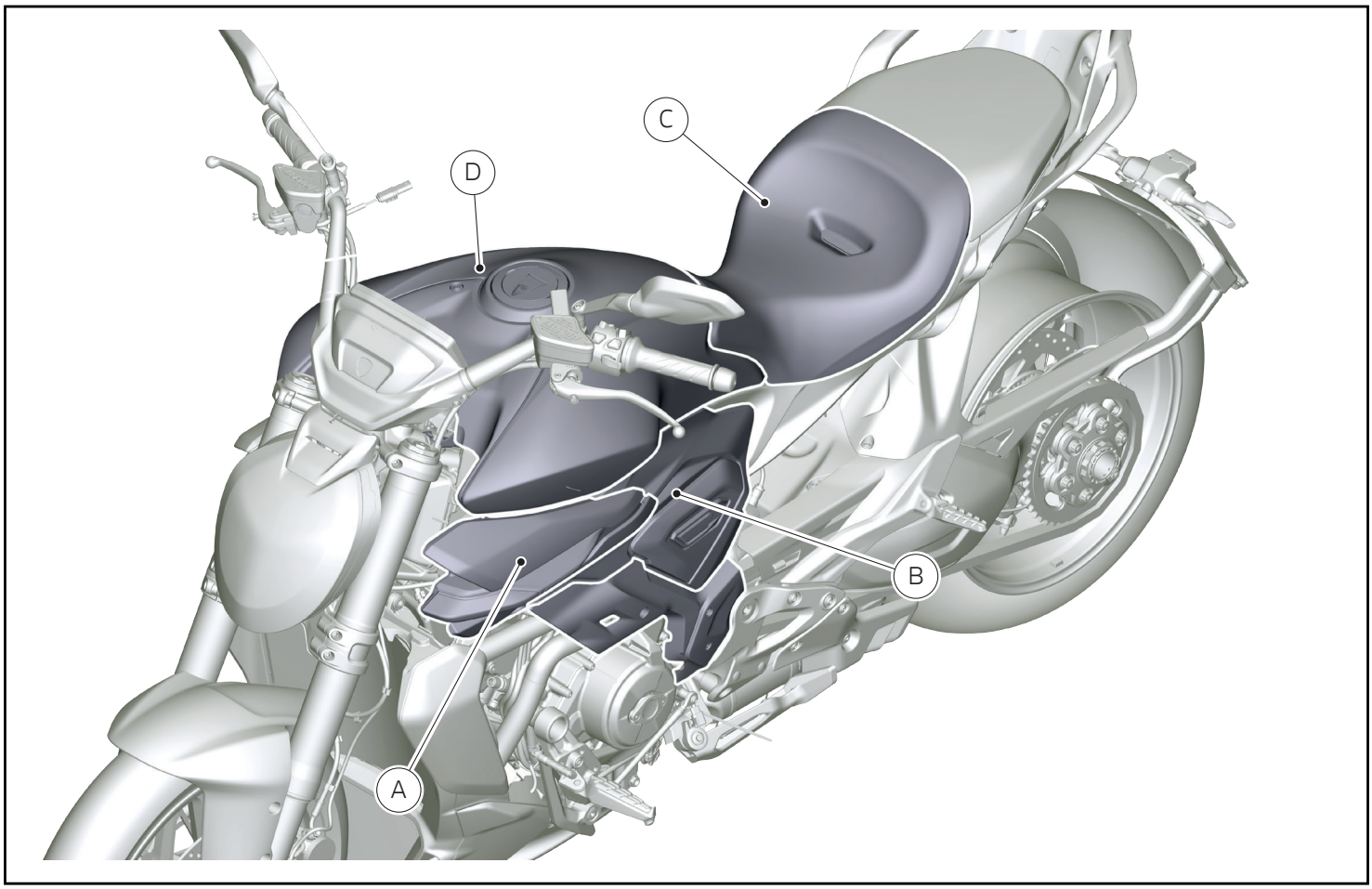

Smontaggio componenti originali (Per modelli XDiavel V4)

Attenzione

Il motore e le parti del sistema di scarico diventano molto calde con l'uso della motocicletta, e rimangono calde ancora per lungo tempo dopo aver fatto funzionare il motore. Per manipolare queste parti usare dei guanti anticalore, o attendere che si siano ben raffreddate.

Smontaggio convogliatore sinistro

- Per la procedura di smontaggio del convogliatore sinistro (A) fare riferimento a quanto riportato sul manuale officina alla sezione "Smontaggio convogliatori".

Smontaggio cover motore sinistra

- Per la procedura di smontaggio della cover motore sinistra (B) fare riferimento a quanto riportato sul manuale officina alla sezione "Smontaggio cover motore".

Smontaggio sella pilota

- Per la procedura di smontaggio della sella pilota (C) fare riferimento a quanto riportato sul manuale officina alla sezione "Smontaggio sella".

Smontaggio serbatoio carburante

- Per la procedura di smontaggio del serbatoio carburante (D) fare riferimento a quanto riportato sul manuale officina alla sezione "Smontaggio serbatoio carburante".

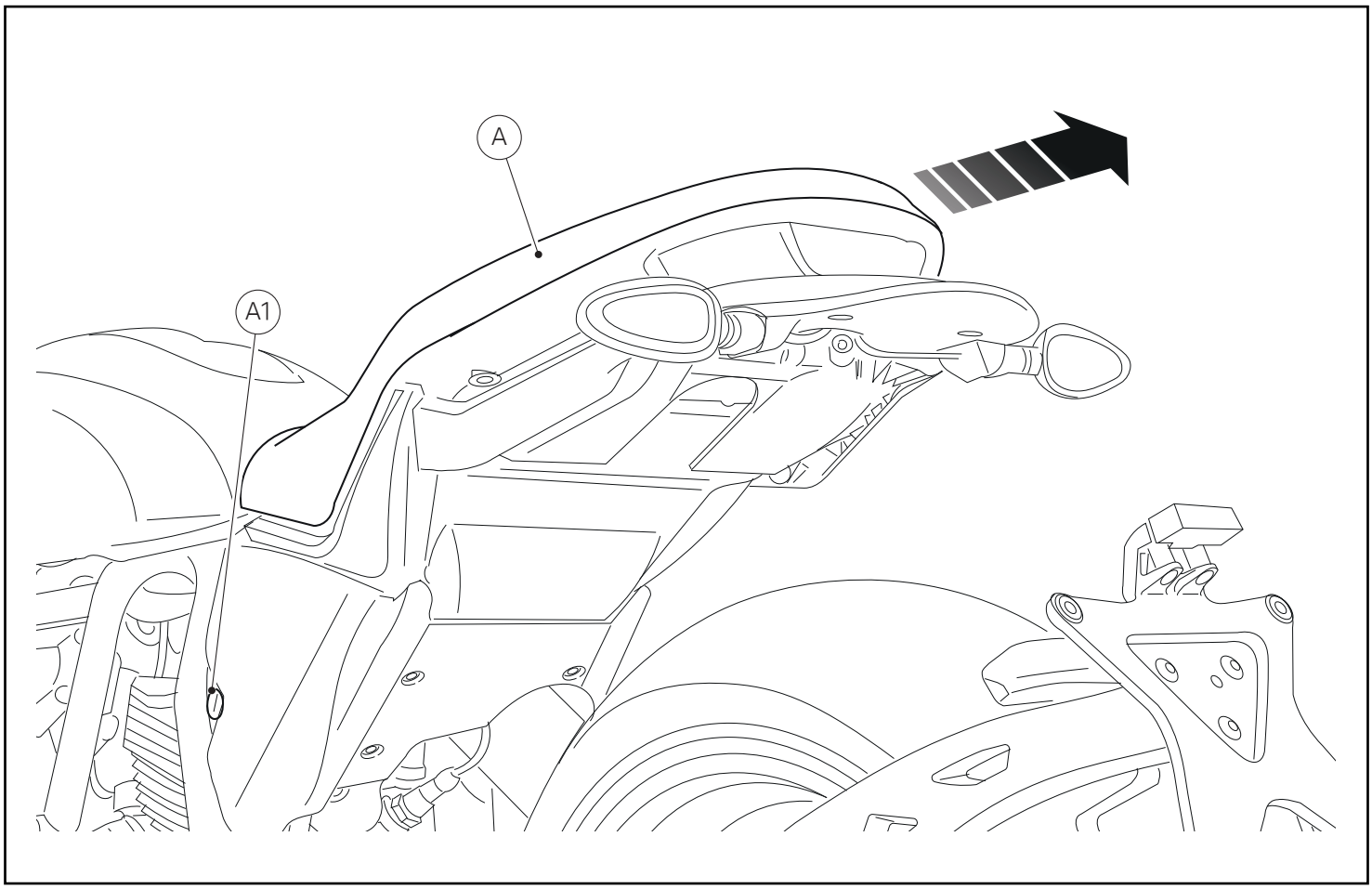

Smontaggio componenti originali
(Per modelli Scrambler)
(Per modelli Formula 73)

Smontaggio sella

Introdurre la chiave (A1) nella serratura, ruotarla in senso orario e contemporaneamente premere verso il basso in prossimità del chiavistello per agevolare lo sgancio del piolo. Sfilare la sella (A) dal fermo anteriore tirandola all'indietro.

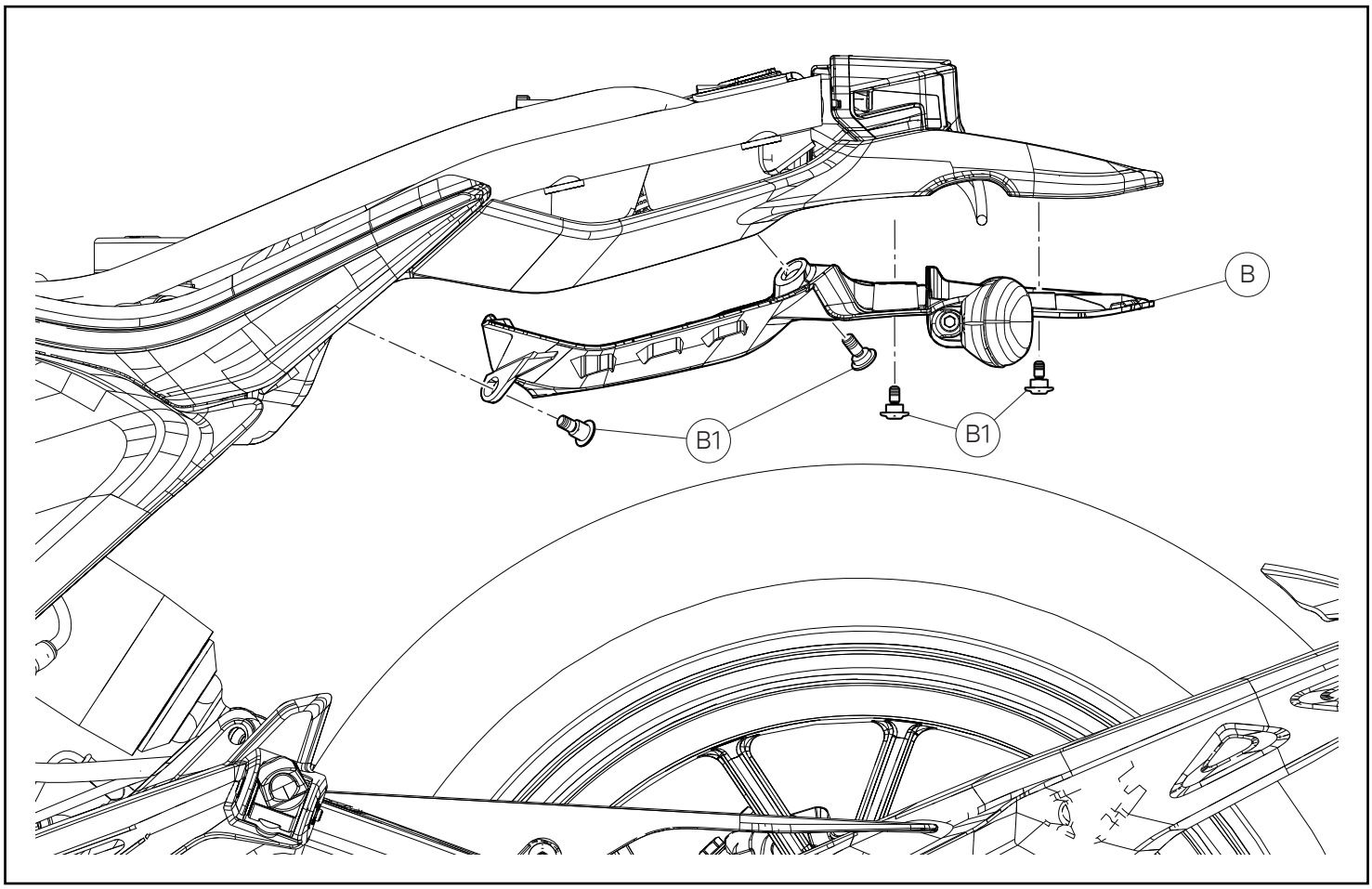

Rimozione paraspruzzi codone

Svitare le n.4 viti (B1) dal lato sinistro del codone, e rimuovere le allo stesso modo le n.4 viti dal lato destro. Abbassare il paraspruzzi codone (B) sorreggendolo adeguatamente evitando di danneggiare i cablaggi degli indicatori di direzione posteriori, che rimarranno attaccati.

Note

Eseguire la pulizia delle n.8 viti (B1) e relative madreviti dai residui di frena filetti. Conservare le n.8 viti (B1).

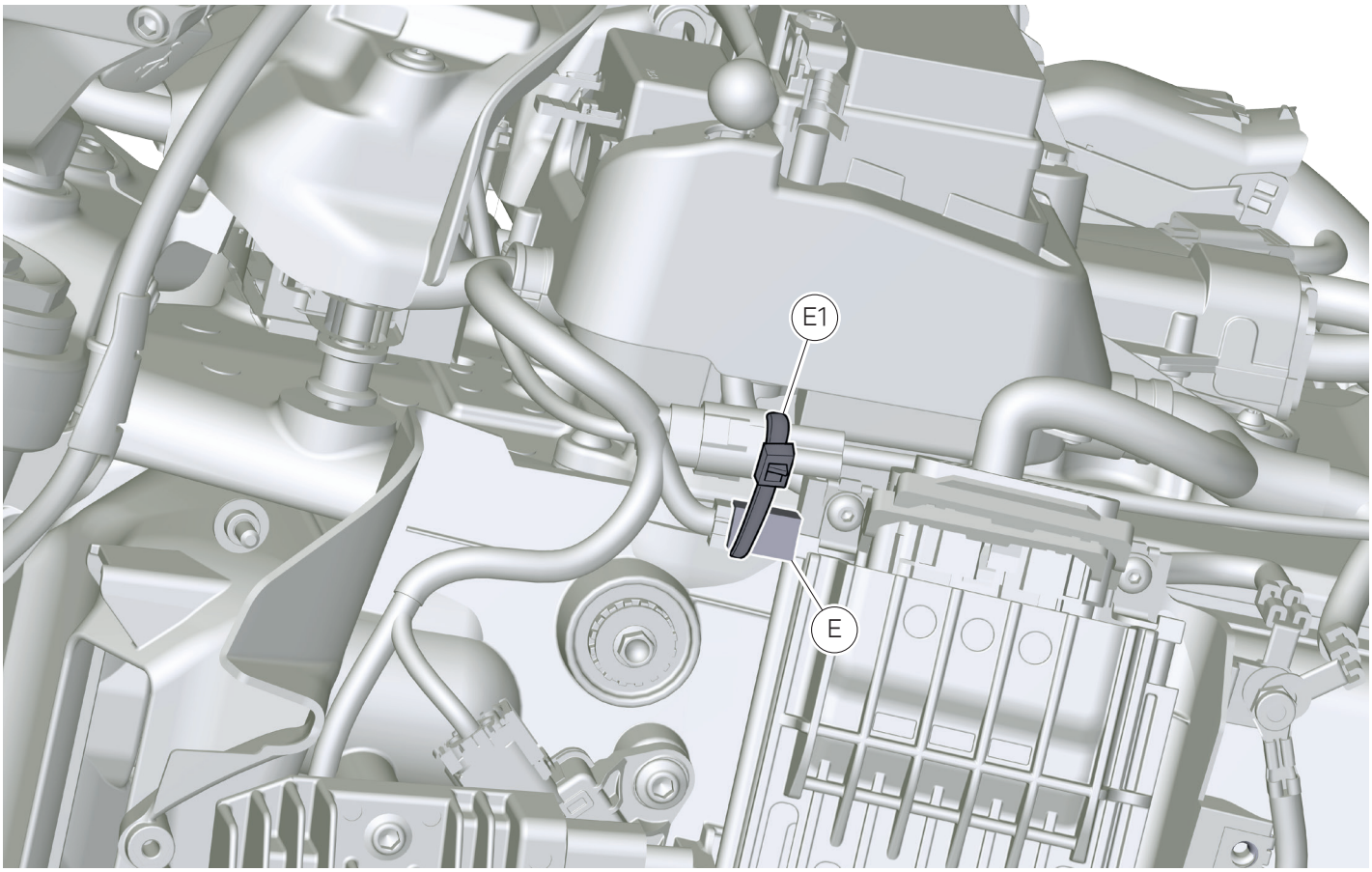

Montaggio componenti set (Per modelli XDiavel V4)

Importante

Verificare, prima del montaggio, che tutti i componenti risultino puliti e in perfetto stato. Adottare tutte le precauzioni necessarie per evitare di danneggiare qualsiasi parte nella quale ci si trova ad operare.

Rimozione tappo connettore di predisposizione

- Rimuovere la fascetta (E1).
- Rimuovere il tappo (E).

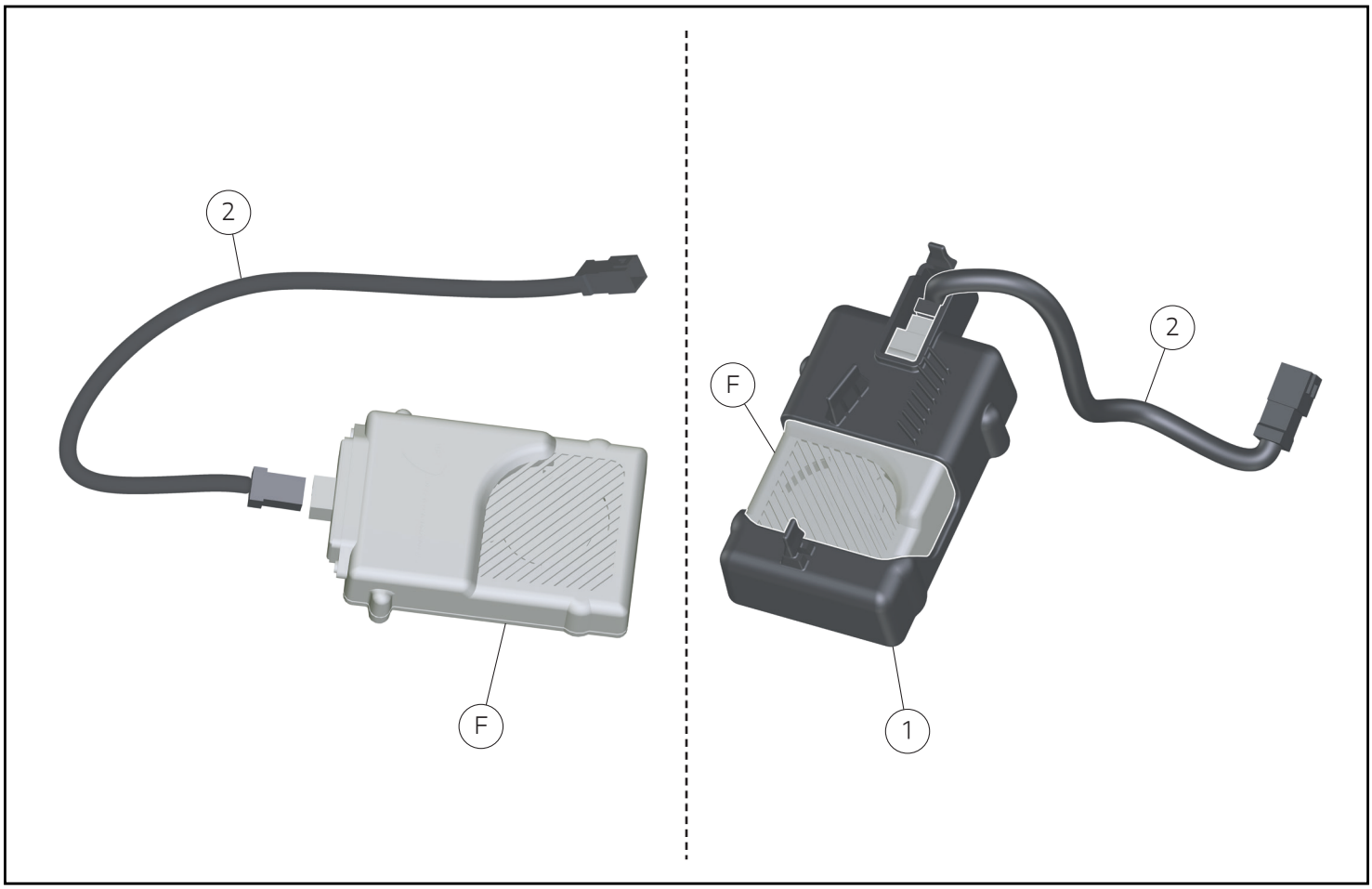

Premontaggio tampone fissaggio centralina antifurto

- Connettere il connettore maschio del cavo (2) alla centralina antifurto (F).
- Calzare la centralina antifurto (F) dentro il tampone (1).

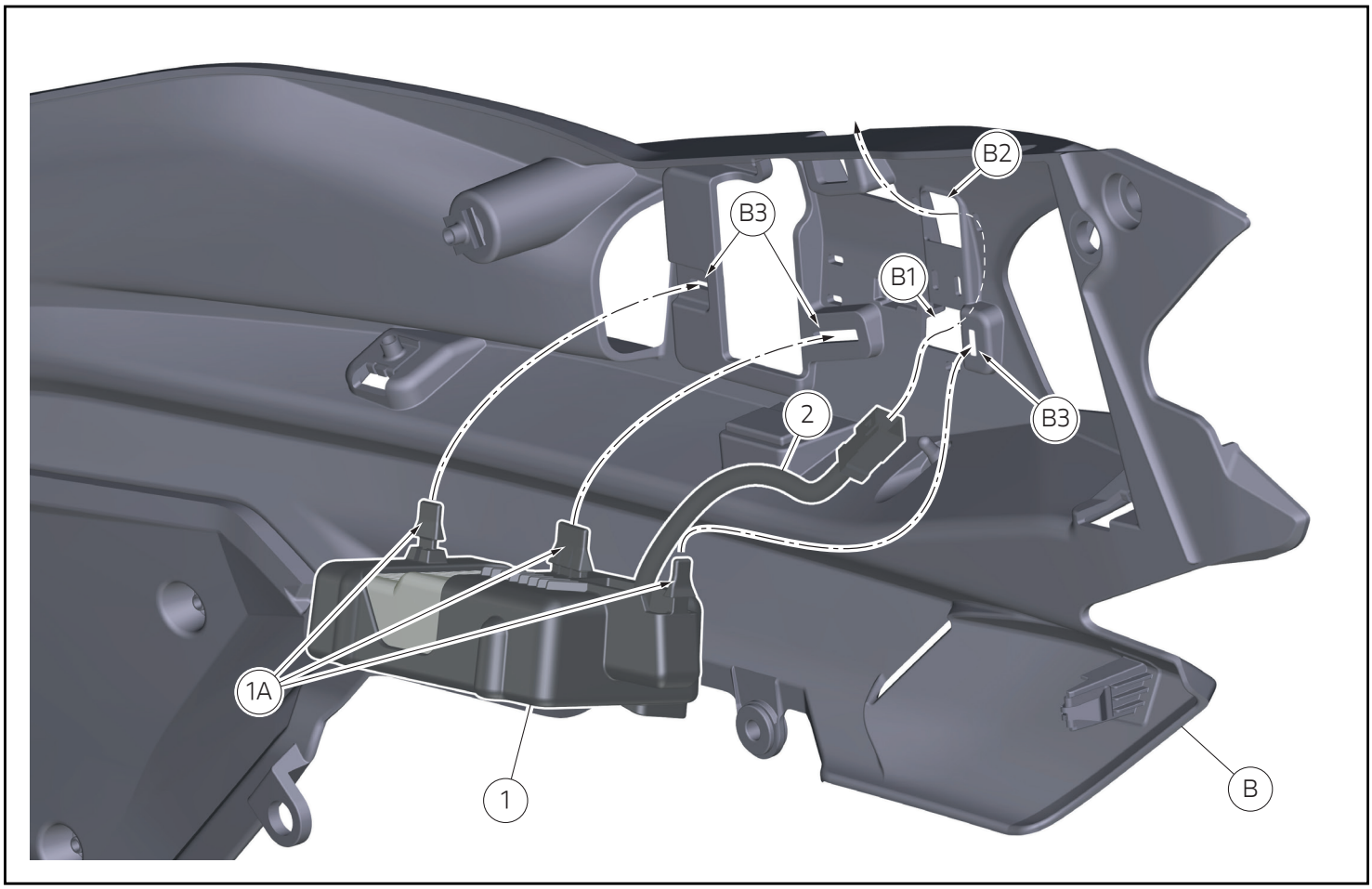

Montaggio tampone fissaggio centralina antifurto

- Operando sul lato interno della cover motore sinistra (B), passare il cavo (2) attraverso il foro (B1) e successivamente attraverso il foro (B2).
- Montare il tampone (1) incastrando le n.3 linguette (1A) nelle n.3 asole (B3).

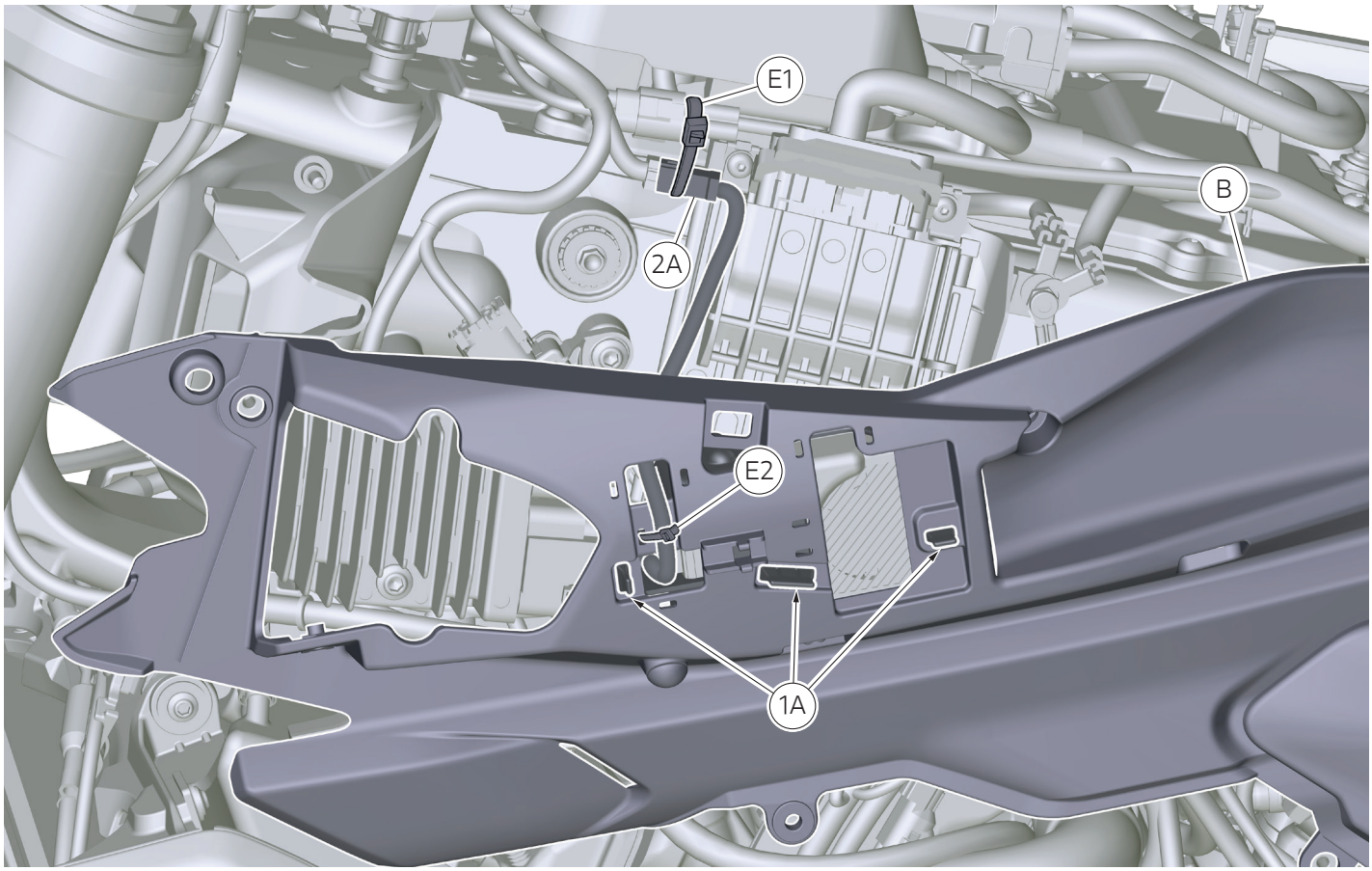

Premontaggio cover motore sinistra

- Posizionare la cover motore sinistra (B) al veicolo.
- Connettere il connettore (2A) al connettore di predisposizione.
- Applicare la fascetta (E1).
- Applicare la fascetta (E2).
- Controllare che le n.3 linguette (1A) siano fissate bene alla cover motore sinistra (B).

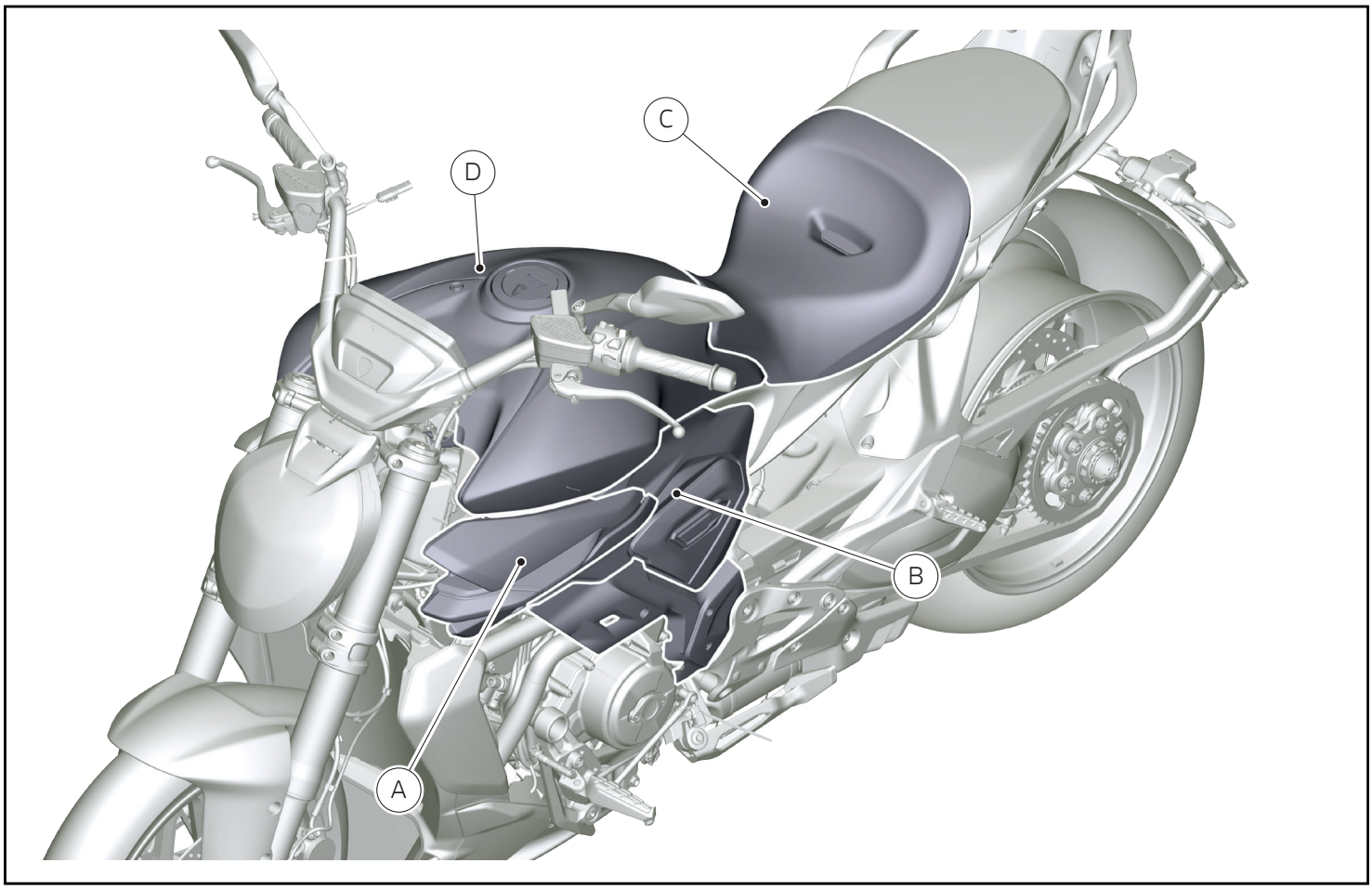

Montaggio serbatoio carburante

- Per la procedura di montaggio del serbatoio carburante (D) fare riferimento a quanto riportato sul manuale officina alla sezione "Montaggio serbatoio carburante".

Montaggio sella pilota

- Per la procedura di montaggio della sella pilota (C) fare riferimento a quanto riportato sul manuale officina alla sezione "Montaggio sella".

Montaggio cover motore sinistra

- Per la procedura di montaggio della cover motore sinistra (B) fare riferimento a quanto riportato sul manuale officina alla sezione "Montaggio cover motore".

Montaggio convogliatore sinistro

- Per la procedura di montaggio del convogliatore sinistro (A) fare riferimento a quanto riportato sul manuale officina alla sezione "Montaggio convogliatori".

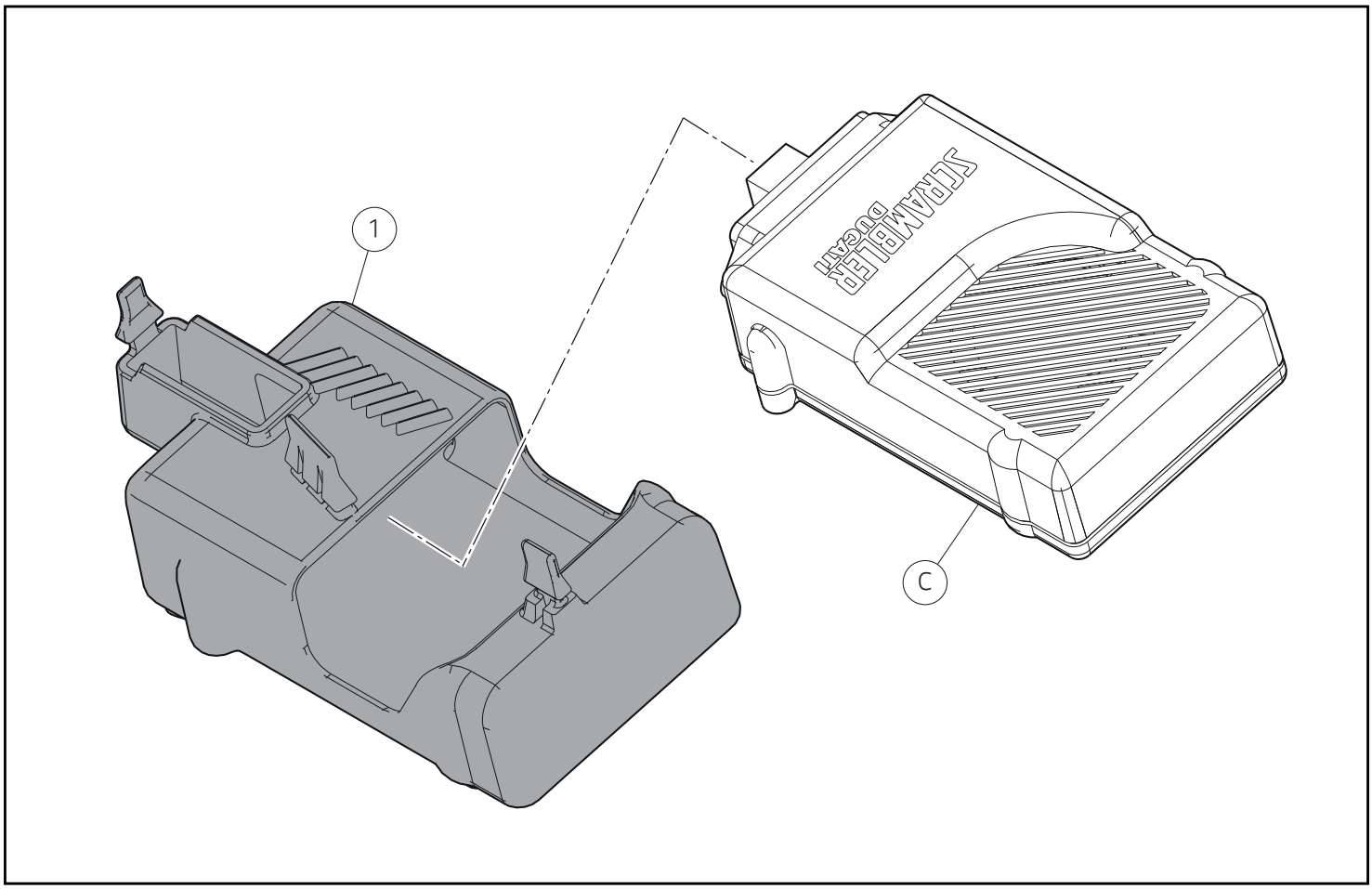

Montaggio componenti set (Per modelli Scrambler) (Per modelli Formula 73)

Importante

Verificare, prima del montaggio, che tutti i componenti risultino puliti e in perfetto stato. Adottare tutte le precauzioni necessarie per evitare di danneggiare qualsiasi parte nella quale ci si trova ad operare.

Premontaggio centralina e supporto

Montare la centralina antifurto (C) all'interno del supporto centralina (1).

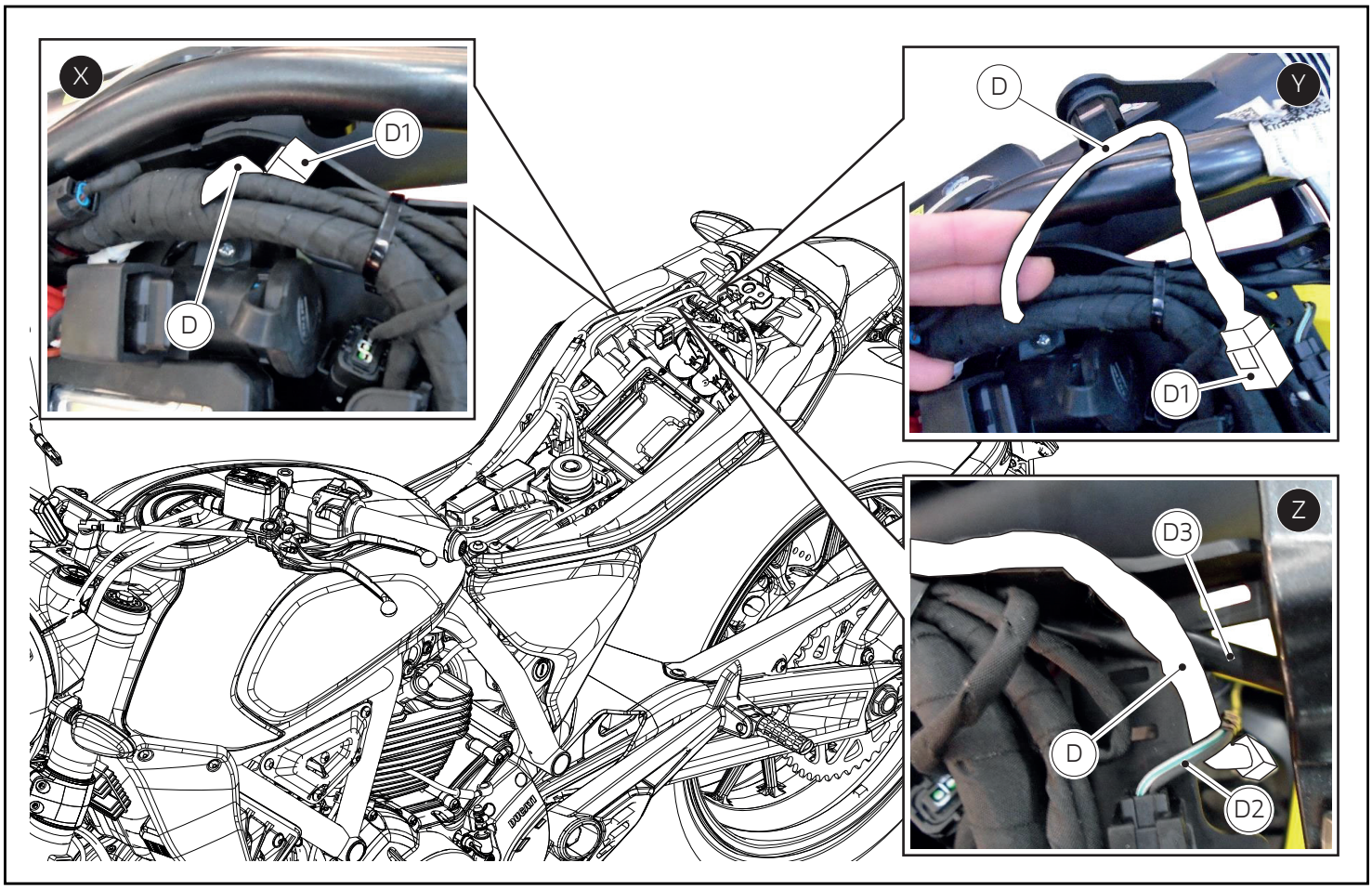

Posizionamento cablaggio antifurto

Estrarre il cablaggio antifurto (D) dal suo alloggiamento come visibile nella figura (X). Rimuovere il tappo di protezione (D1) come visibile nell'immagine (Y). Posizionare il cablaggio antifurto (D) tra il cablaggio indicatore di direzione destro (D2) e il cablaggio fanale posteriore (D3).

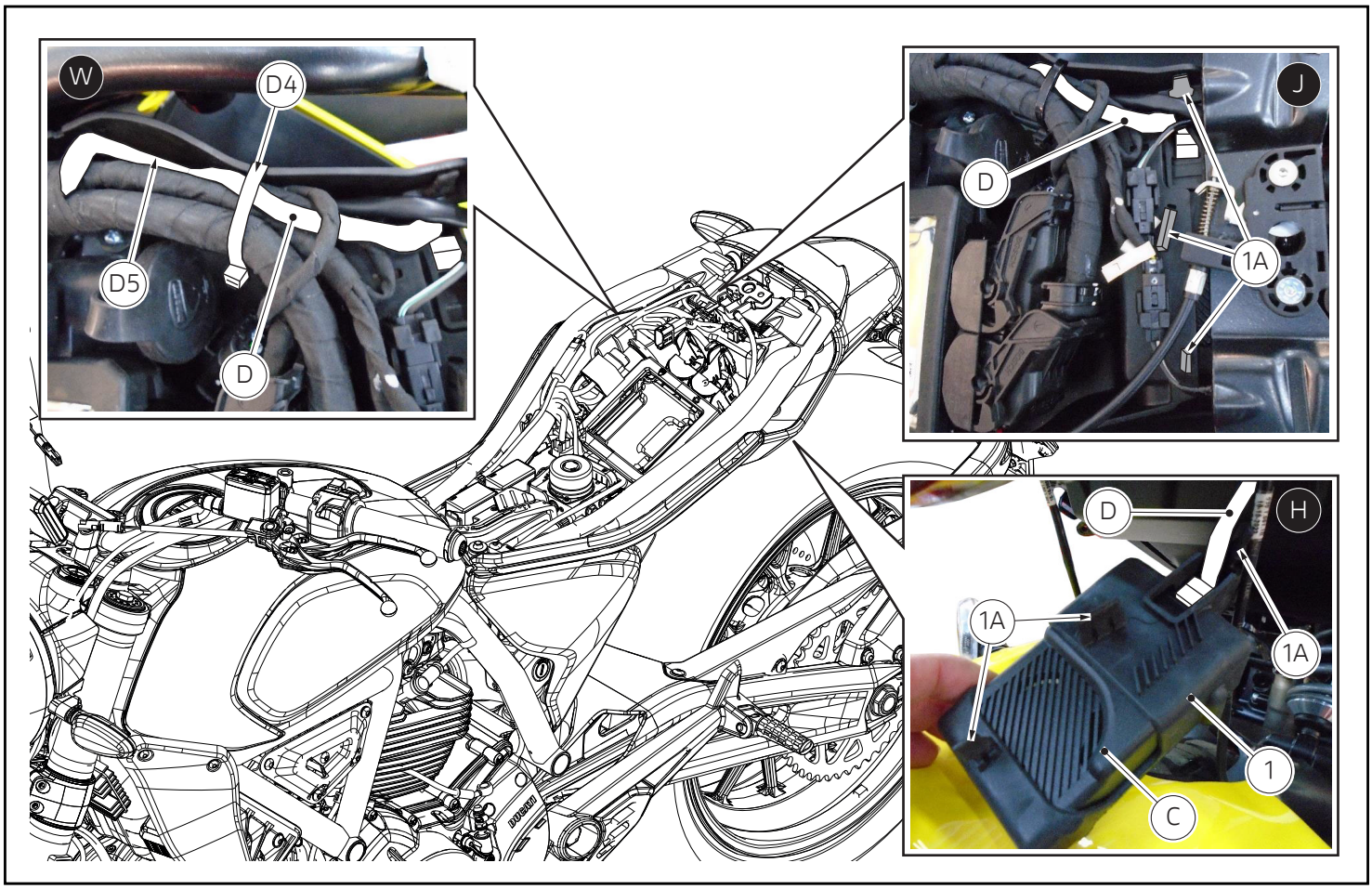

Montaggio tupporto centralina antifurto

Agendo dal sotto il codone connettere il cablaggio (D) alla centralina antifurto (C) visibile nell'immagine (H). Incastrare i n.3 denti in gomma (1A) del supporto (1) nelle apposite sedi della vasca componenti visibile nell'immagine (J). Posizionare una fascetta in nylon (D4), posizionare l'esubero di cavo (D) nella zona (D5) e fissare la fascetta in nylon (D4).

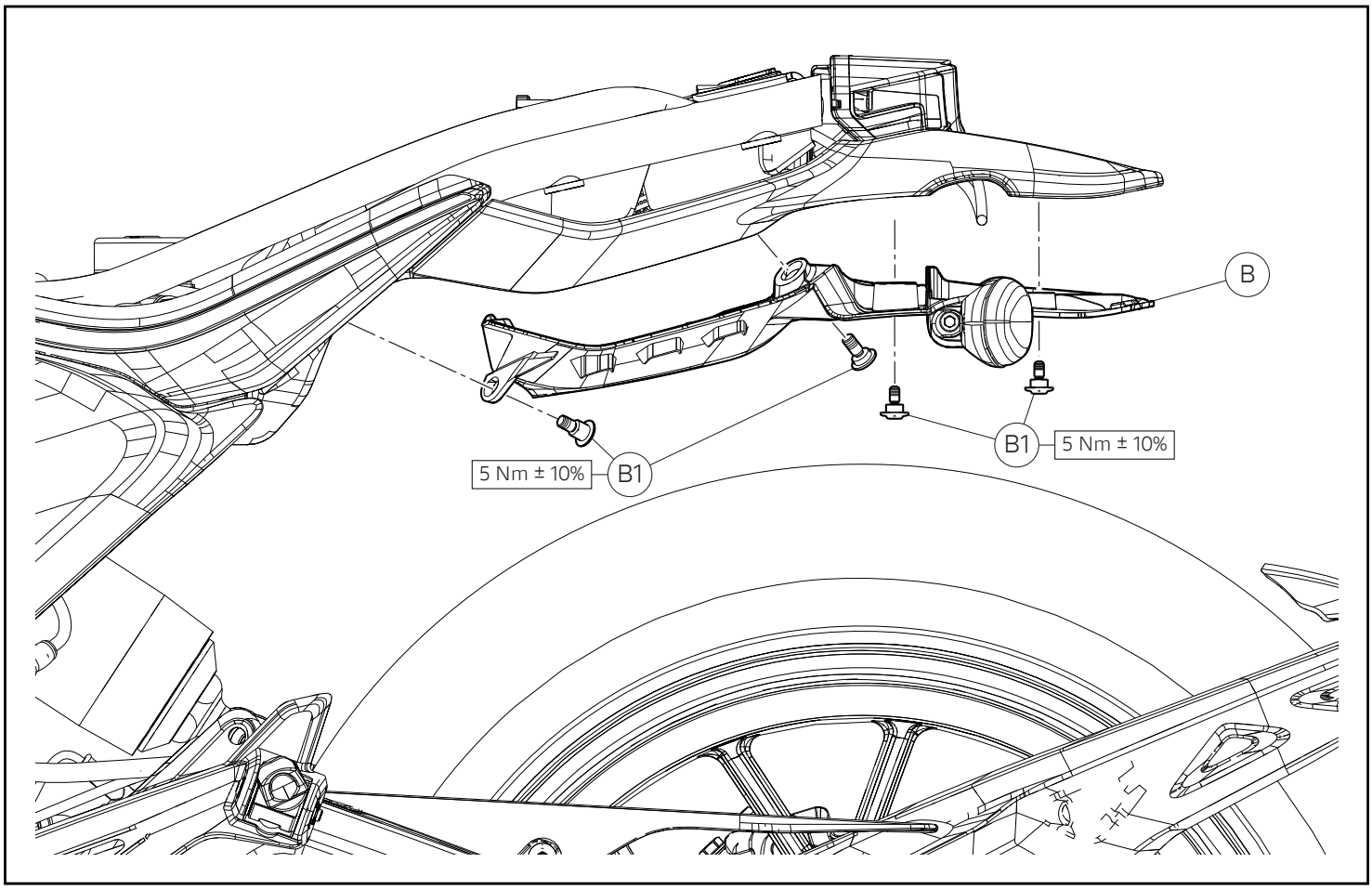

Montaggio paraspruzzi codone

Applicare della LOCTITE 243 sui filetti delle n.8 viti (B1). Inpuntare le n.4 viti (B1) sul lato sinstro e allo stesso modo impuntare le n.4 viti (B1) sul lato destro. Serrare le n.8 viti (B1) alla coppia indicata.

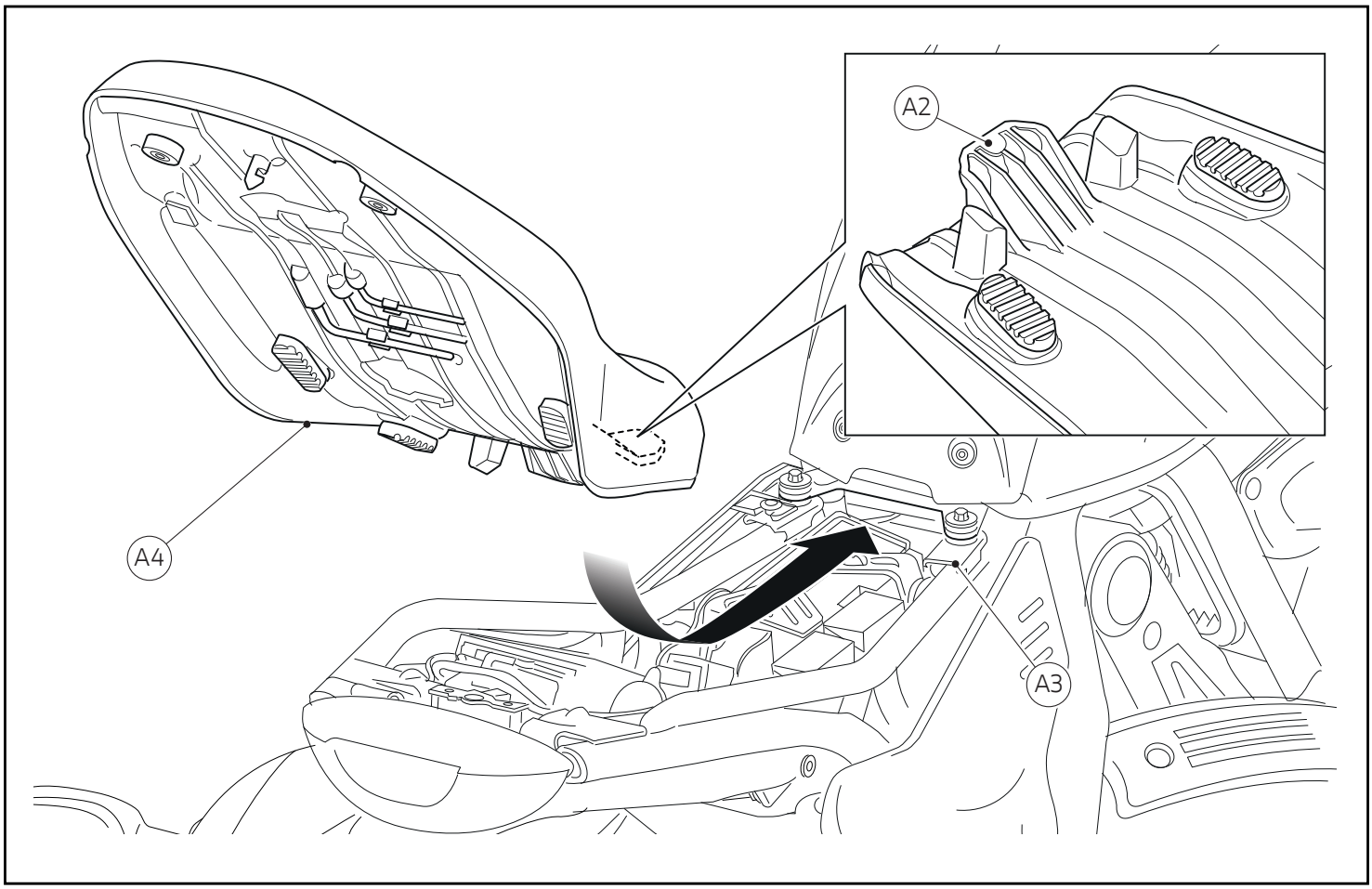

Montaggio sella

Assicurarsi che tutti gli elementi siano correttamente disposti e fi sati nel vano sotto la sella. Inserire l'estremità anteriore (A2) del fo do sella sotto alle sede (A3) del supporto telaio. Spingere sull'estr mità posteriore della sella (A4) fino ad udire lo scatto del chiavistello della serratura. Assicurarsi che la sella sia saldamente fissata al telaio e rimuovere la chiave dalla serratura.

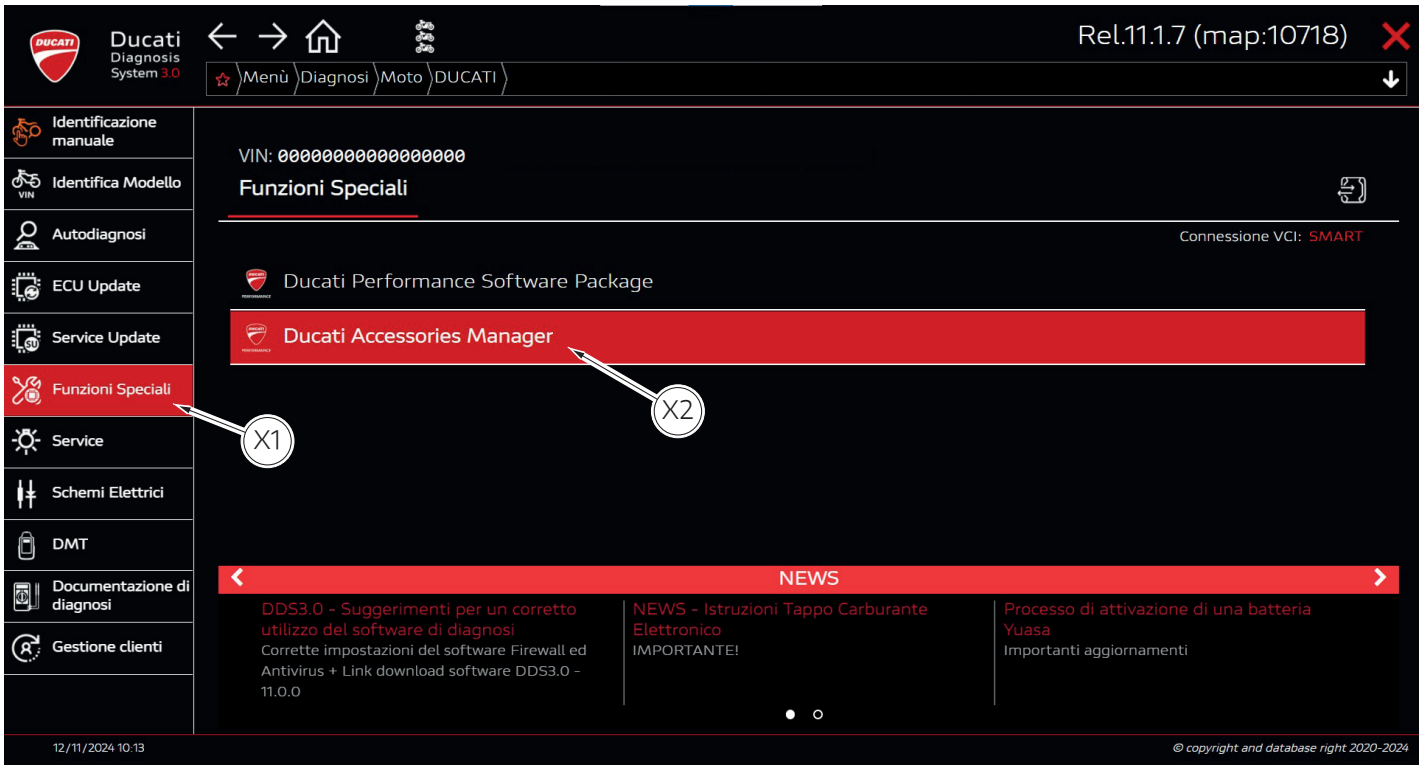

Attivazione/disattivazione Centralina antifurto (Per modelli XDiavel V4) (Per modelli Scrambler) (Per modelli Formula 73)

Attenzione

Collegare il mantenitore di carica al motoveicolo in modo da effettuare la procedura senza sbalzi o cali di tensione.

Attenzione

Prima di proseguire con l'attivazione della centralina antifurto, è necessario verificare eventuali aggiornamenti del software.

Attenzione

Verificare che il nome del modello e il VIN (vehicle identification number) corrispondano al veicolo scelto.

- Selezionare dal menù sulla sinistra la scheda"Funzioni Speciali" (X1).
- Selezionare la funzione "Ducati Accessories Manager" (X2).

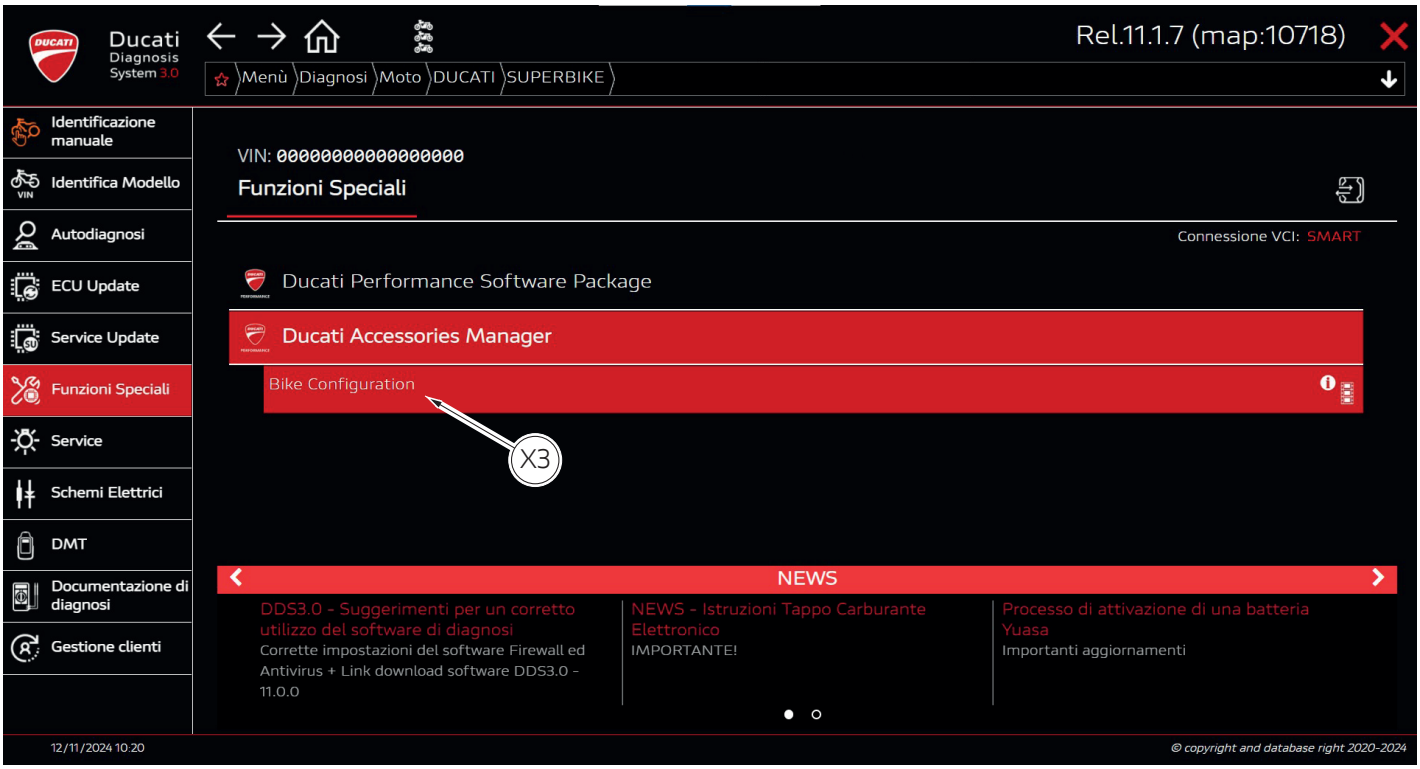

- Selezionare "Bike Configuration" (X3).



- Selezionare "Attivazione accessorio senza verifica ordine su DCS" (X4).
- Premere successivamente il pulsante "Start" (X5).

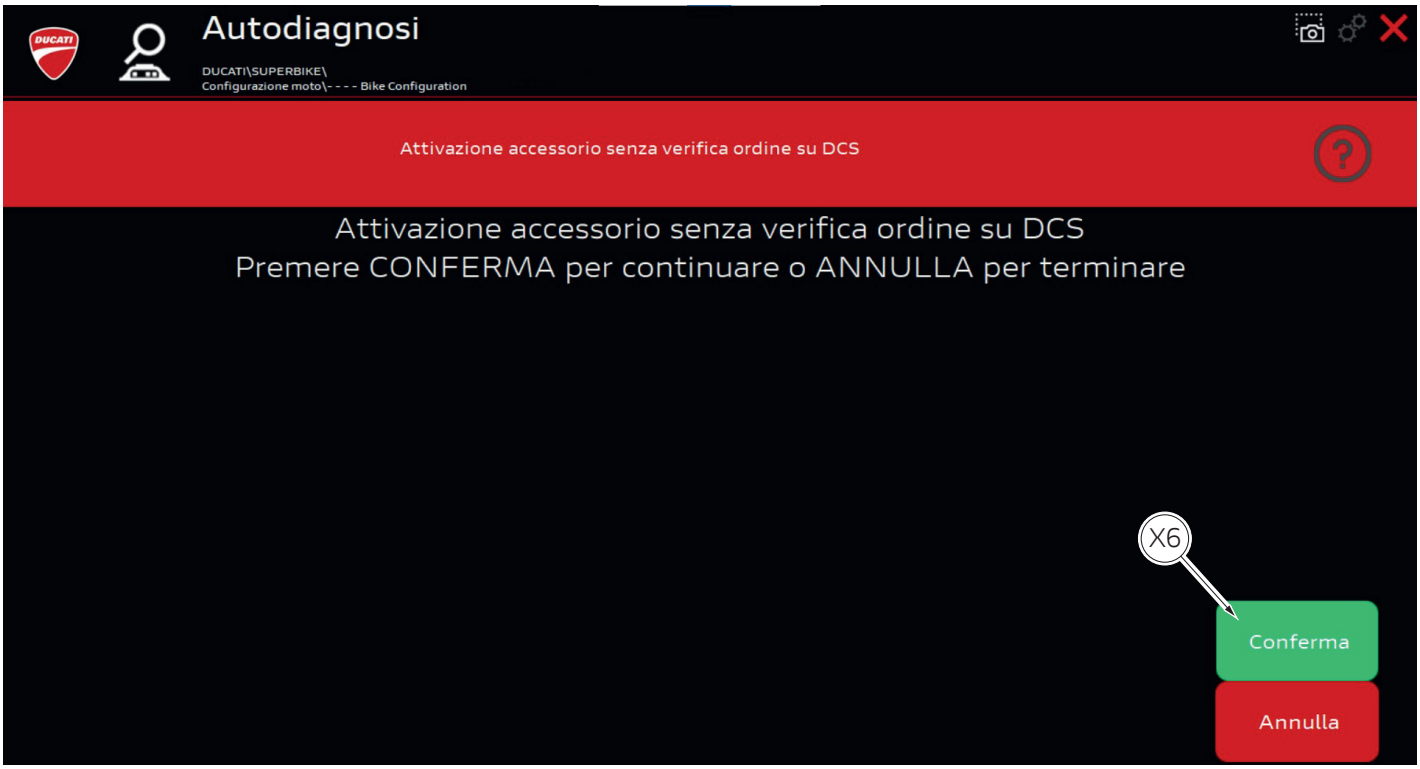

- Confermare la scelta selezionando il pulsante "Conferma" (X6).

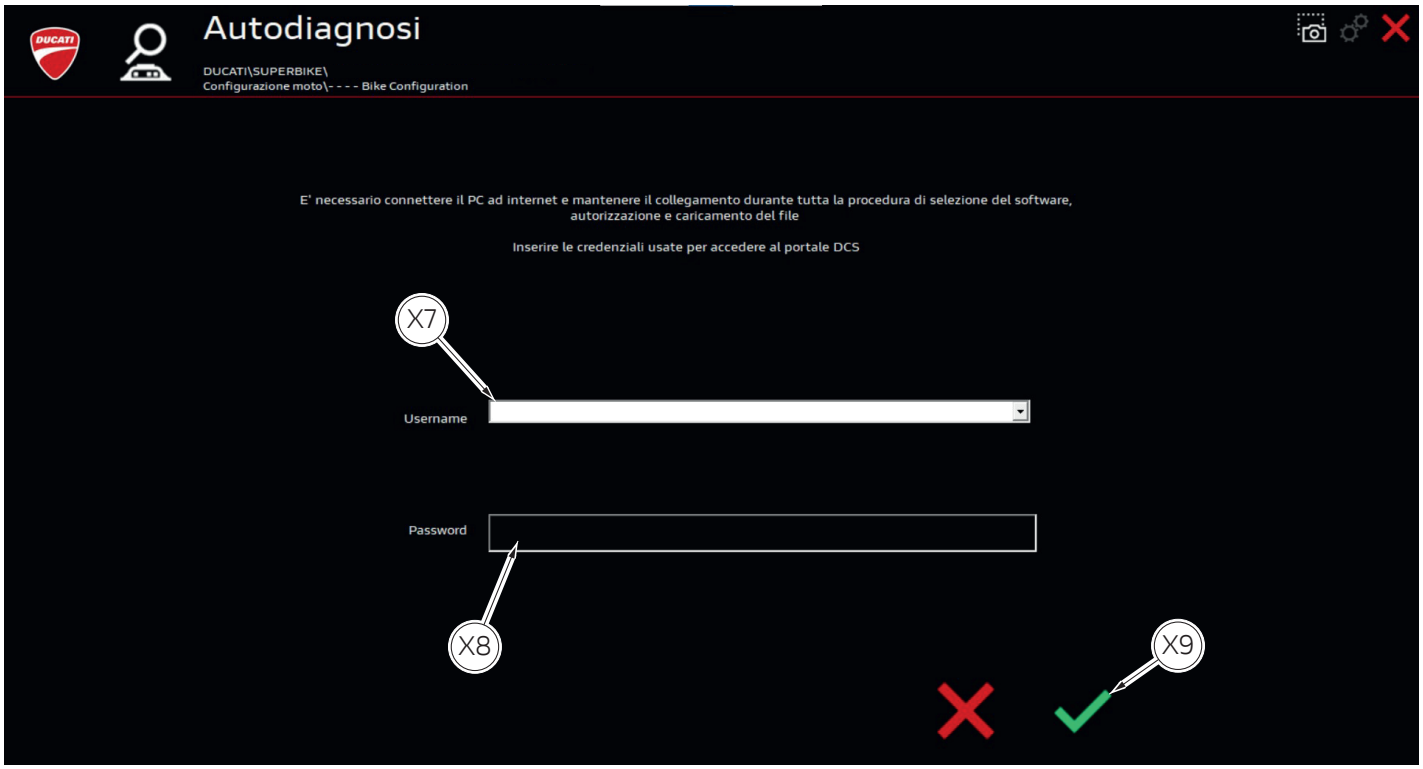

- Immettere l'Username (X7).
- Immettere la Password (X8).
- Confermare premendo il pulsante (X9).



- Selezionare mettendo la spunta verde il "Sistema Antifurto" (X10).

Importante

Non rimuovere eventuali spunte esistenti e non aggiungerne altre al di fuori dell'accessorio scelto.

- Confermare la scelta con il pulsante (X11).

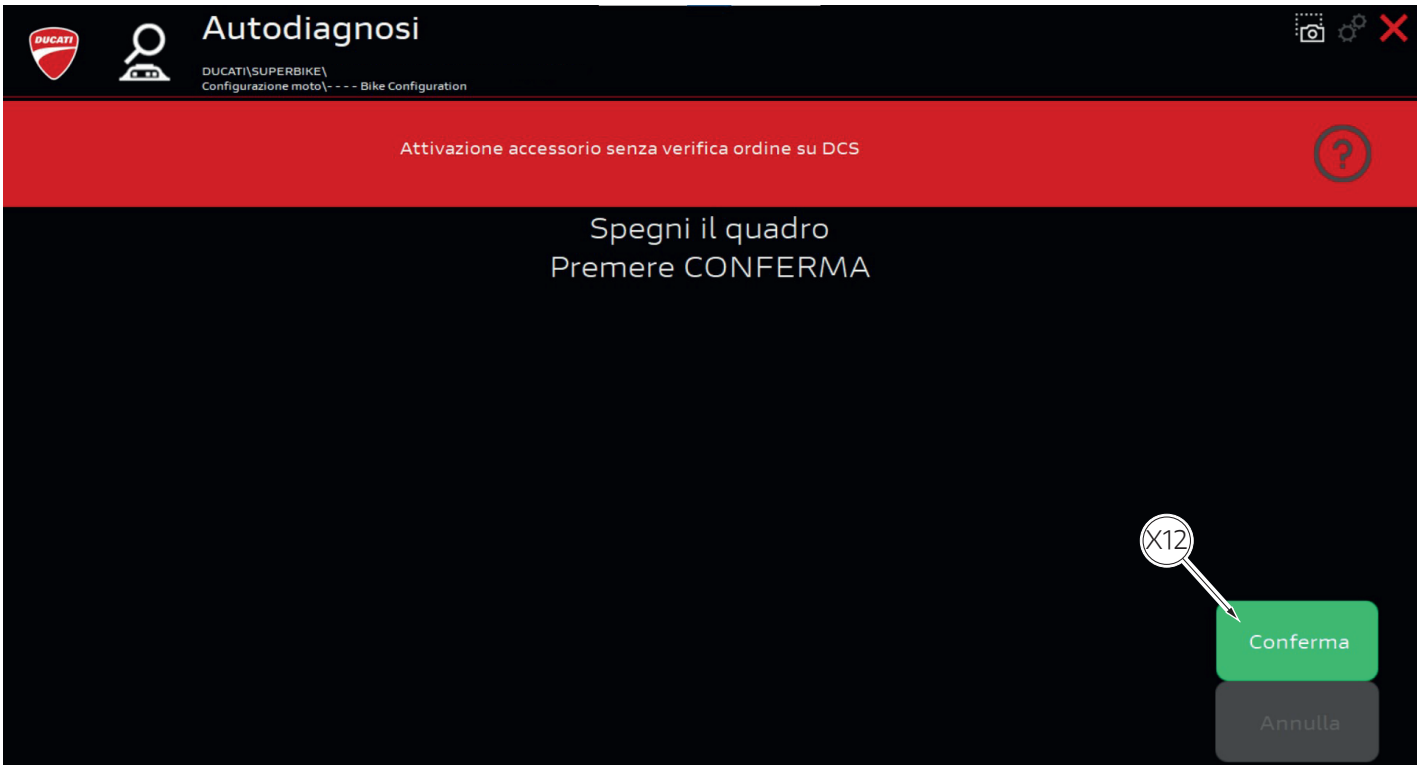

- Spegnere il quadro strumenti.
- Premere il pulsante "Conferma" (X12).



- Accendere il quadro strumenti.

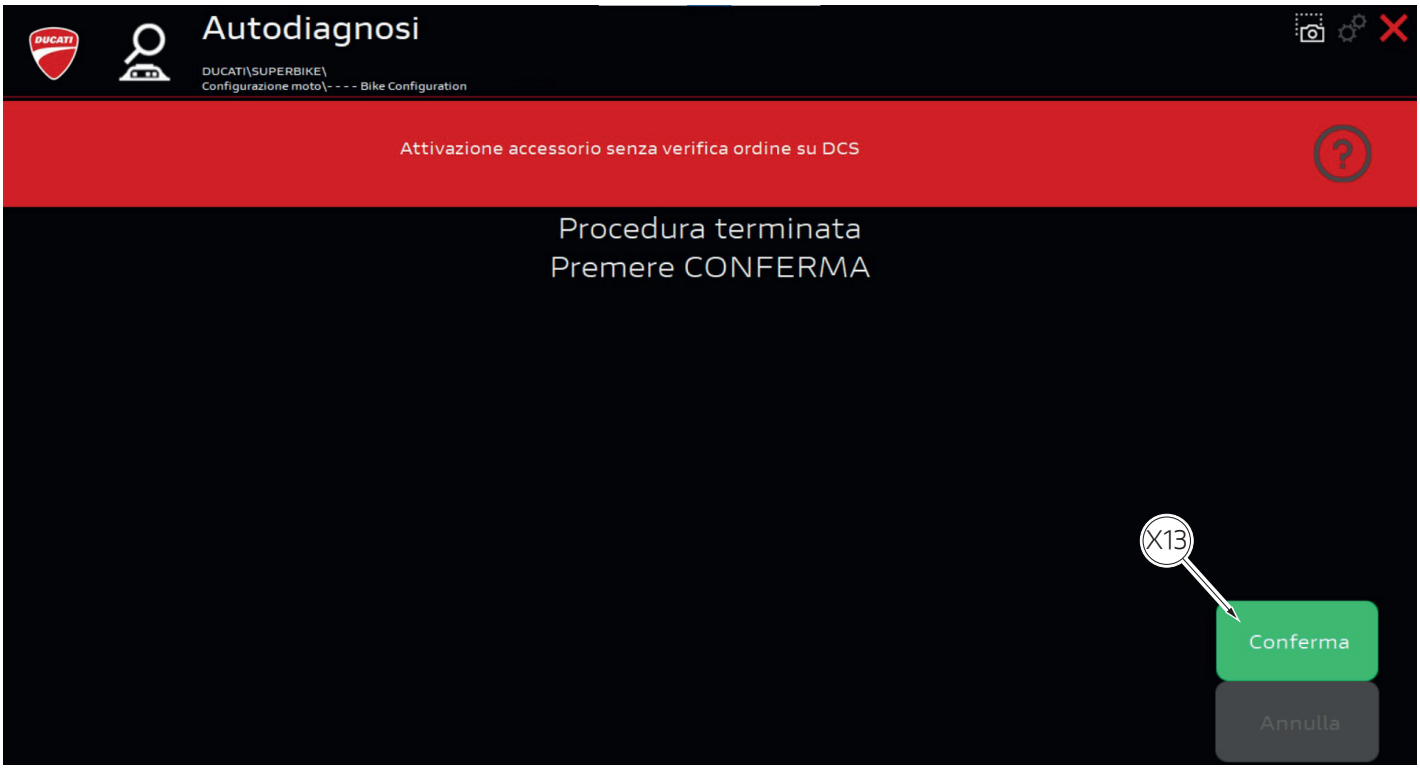

- Premere il pulsante "Conferma" (X13).

Note

レース専用部品 ご注文書

ご注文商品

1	P/N	商品名	
2	P/N	商品名	
3	P/N	商品名	
4	P/N	商品名	
5	P/N	商品名	

お客様ご記入欄

私は上記レース専用部品を下記車両に装着し、サーキット走行のみに利用し、一般公道には利用しません。

車台番号　ZDM　　モデル名

お客様署名　　ご注文日

ドゥカティ正規ネットワーク店記入欄

お客様に上記レース専用部品を販売し、レース専用部品のご利用方法を説明いたしました。

販売店署名　　販売日　　年　　月　　日

販売店様へお願い

1. 上記ご記入の上、弊社アフターセールス部までＦＡＸしてください。FAX ：03 - 6692 - 1317
2. 取り付け車両１台に１枚でご使用ください。

Set montaggio antifurto / Anti-theft system assembly set / Jeu pose antivol / Set Montage Diebstahlsicherung / Conjunto para a montagem do dispositivo antirroubo / **防盗系统安装套装** / Set montaje antirrobo / 盗難防止装置取り付けセット - 96681401BA

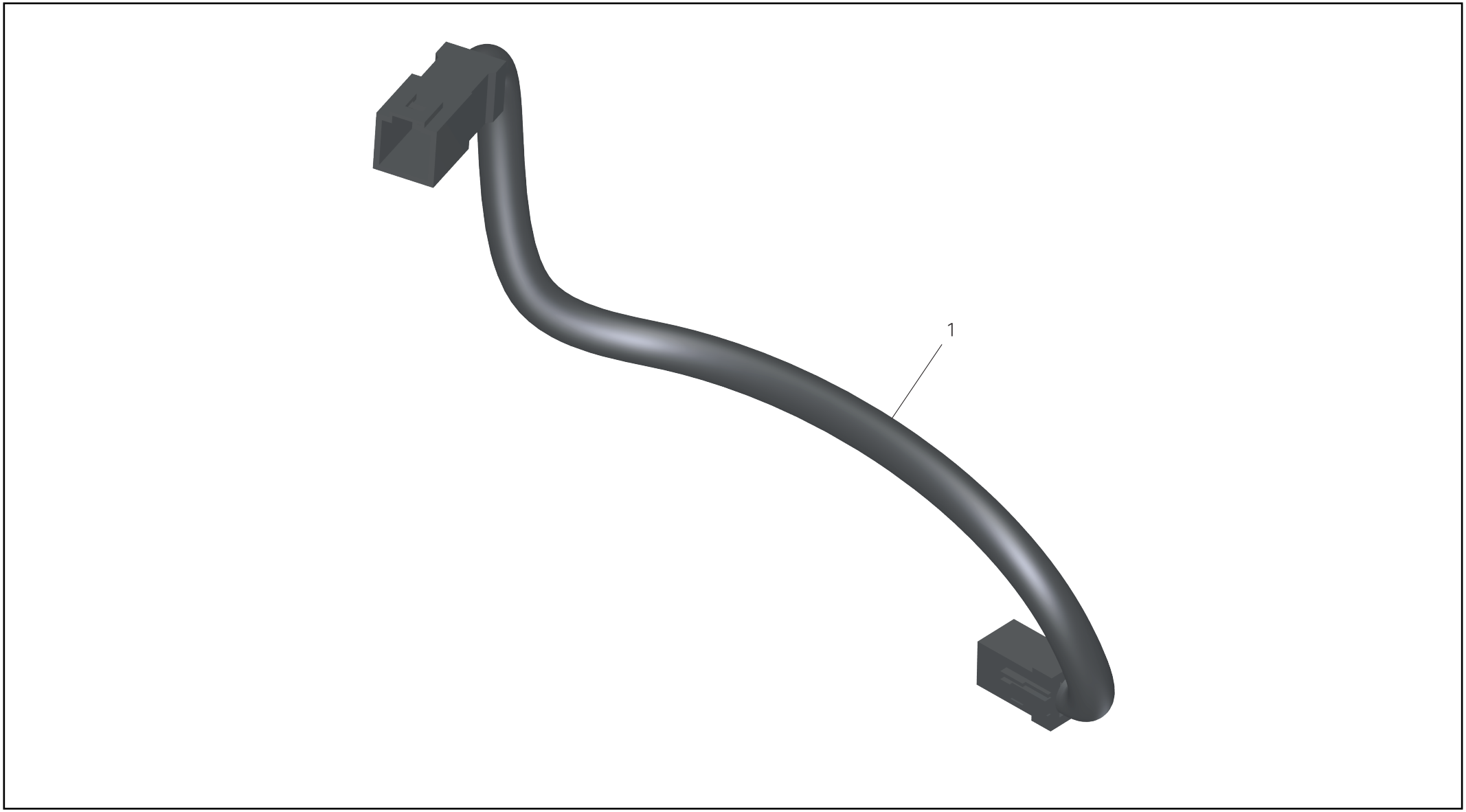

Pos.	Cod.	Denominazione	Name	Dénomination	Bezeichnung	Denominação	名称	Denominación	名称	Q.ty
1	5101Q361A	Cavo	Cable	Câble	Kabel	Cabo	线缆	Cable	ケーブル	1