IT

Istruzioni per la corretta visualizzazione

In ottica di sostenibilità, Ducati consiglia di visualizzare questa istruzione su supporto digitale. Per la corretta visualizzazione dell'istruzione procedere con i seguenti passaggi: 1) Effettuare il download dell'istruzione. 2) Aprire il file PDF con un software adeguato. 3) Selezionare la lingua. 4) Se necessario stampare.

EN

Instructions for proper viewing

With a view to sustainability, Ducati recommends displaying this instruction on a digital media. To correctly view the instructions, follow these steps: 1) Download the instruction. 2) Open the PDF file with a suitable software. 3) Select the language. 4) Print if necessary.

FR

Instructions d'affichage correct

Dans un souci de durabilité, Ducati recommande de consulter cette instruction sur un support numérique. Pour l'affichage correct des instructions, effectuer les étapes suivantes : 1) Télécharger l'instruction. 2) Ouvrir le fichier PDF avec un logiciel approprié. 3) Sélectionner la langue. 4) Imprimer, le cas échéant.

DE

Anleitung zur korrekten Anzeige

Im Sinne der Nachhaltigkeit empfiehlt Ducati, diese Anleitung auf einem digitalen Datenträger zu lesen. Um die Anleitung korrekt anzuzeigen, wie folgt vorgehen: 1) Die Anleitung herunterladen. 2) Die PDF-Datei mit entsprechender Software öffnen. 3) Die Sprache wählen. 4) Falls erforderlich drucken.

PT

Instruções para a visualização correta

Do ponto de vista da sustentabilidade, a Ducati recomenda visualizar estas instruções em suporte digital. Para a visualização correta das instruções, proceda com as seguintes etapas: 1) Faça o download das instruções. 2) Abra o ficheiro PDF com um software adequado. 3) Selecione a língua. 4) Se for necessário, imprima.

CH

正确查看说明

为实现可持续发展，杜卡迪建议您在数码媒体上查看此说明书。请按照以下步骤，正确查看说明：1) 下载说明书。2) 使用合适的软件打开 PDF 格式的文件。3) 选择语言。4) 如有必要，可以打印出来。

ES

Instrucciones para la visualización correcta

En aras de la sostenibilidad, Ducati recomienda visualizar esta instrucción en formato digital. Para visualizar correctamente la instrucción, siga los pasos siguientes: 1) Descargar la instrucción. 2) Abrir el archivo PDF con un software adecuado. 3) Seleccionar el idioma. 4) Imprimir si es necesario.

JP

正しく表示するための手順

持続可能性の観点から、Ducatiでは本説明書をデジタル形式でご利用になられることをお勧めしております。説明を正しく表示するには、以下の手順に従ってください。1) 説明書をダウンロードする。2) 適切なソフトウェアでPDFファイルを開く。3) 言語を選択する。4) 必要な場合は、印刷する。

DUCATI PERFORMANCE

Cupolino sport (Rosso) - 97181621AA
Cupolino sport (Iceberg white) - 97181621AB
Cupolino sport (Sport livery) - 97181621AC

Simbologia

Per una lettura rapida e razionale sono stati impiegati simboli che evidenziano situazioni di massima attenzione, consigli pratici o semplici informazioni. Prestare molta attenzione al significato dei simboli, in quanto la loro funzione è quella di non dovere ripetere concetti tecnici o avvertenze di sicurezza. Sono da considerare, quindi, dei veri e propri "promemoria". Consultare questa pagina ogni volta che sorgeranno dubbi sul loro significato.

Attenzione
La non osservanza delle istruzioni riportate può creare una situazione di pericolo e causare gravi lesioni personali e anche la morte.

Importante
Indica la possibilità di arrecare danno al veicolo e/o ai suoi componenti se le istruzioni riportate non vengono eseguite.

Note
Fornisce utili informazioni sull'operazione in corso.

Riferimenti

	Veicolo
+ rif. alfabetico (Es. Ⓐ)	Componenti OEM
+ rif. numerico (Es. ①)	Componenti set Performance

Tutte le indicazioni destro o sinistro si riferiscono al senso di marcia del motociclo.

Avvertenze generali

Attenzione
Il montaggio di questo accessorio richiede la disponibilità di attrezzature e competenze tecniche specifiche, oltre al rispetto delle coppie di serraggio indicate dal costruttore (ove necessario).
Un montaggio non corretto può compromettere la sicurezza della tua moto ed eventualmente invalidare la garanzia sui componenti legati all'errata installazione.
Per questo motivo, per l'installazione, si raccomanda di rivolgersi sempre a un concessionario o a un'officina autorizzata Ducati.

Attenzione
Le operazioni riportate nelle pagine seguenti se non eseguite a regola d'arte possono pregiudicare la sicurezza del pilota.

Note
Documentazione necessaria per eseguire il montaggio del Set è il Manuale Officina, relativo al modello di moto in vostro possesso.

Note
Nel caso fosse necessaria la sostituzione di un componente del set consultare la tavola ricambi allegata.

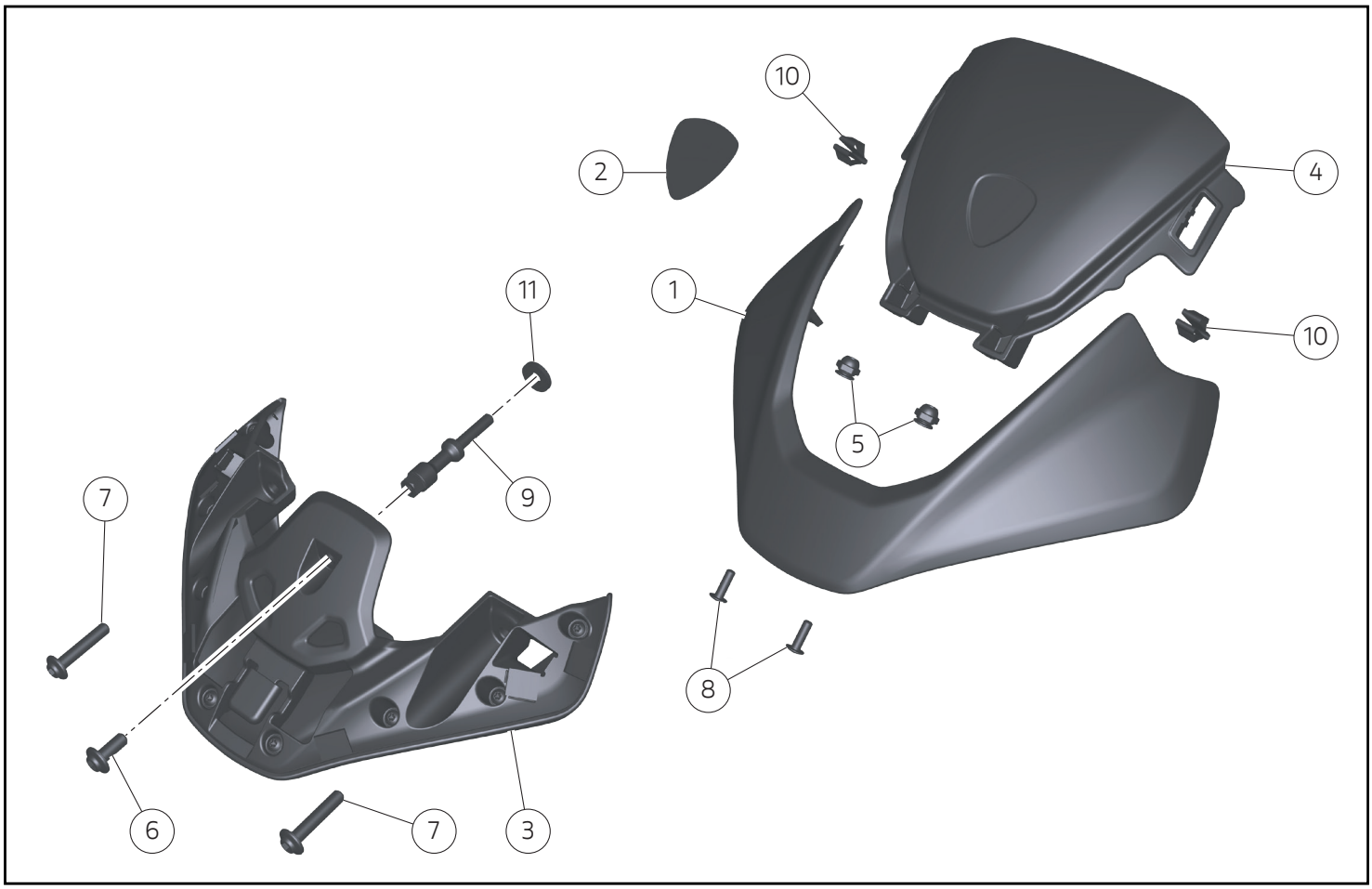

Importante

I componenti del Set possono essere soggetti ad aggiornamenti; consultare il DCS (Dealer Communication System) per avere informazioni sempre aggiornate.

Attenzione

Prima di procedere con l'installazione dell'accessorio, verificare la completezza del set e la conformità di ogni singolo componente.

Pos.	Cod.	Denominazione	Q.tà
1	48110431AA	Cupolino sport (Rosso)	1
1	48110431AB	Cupolino sport (Iceberg white)	1
1	48110431AC	Cupolino sport (Sport livery)	1
2	43815821A	Scudetto Ducati	1
3	829P9152A	Supporto cupolino	1
4	48111111A	Plexy cupolino	1
5	75010281A	Dado elastico	2
6	77244173B	Vite TBEI M5x12	1
7	77244233B	Vite TBEI M5x25	2
8	77510071AB	Vite speciale M4x12	2
9	7791A001AA	Vite speciale M5x22	1
10	85044631A	Fastener	2
11	85213741AA	Rosetta	1

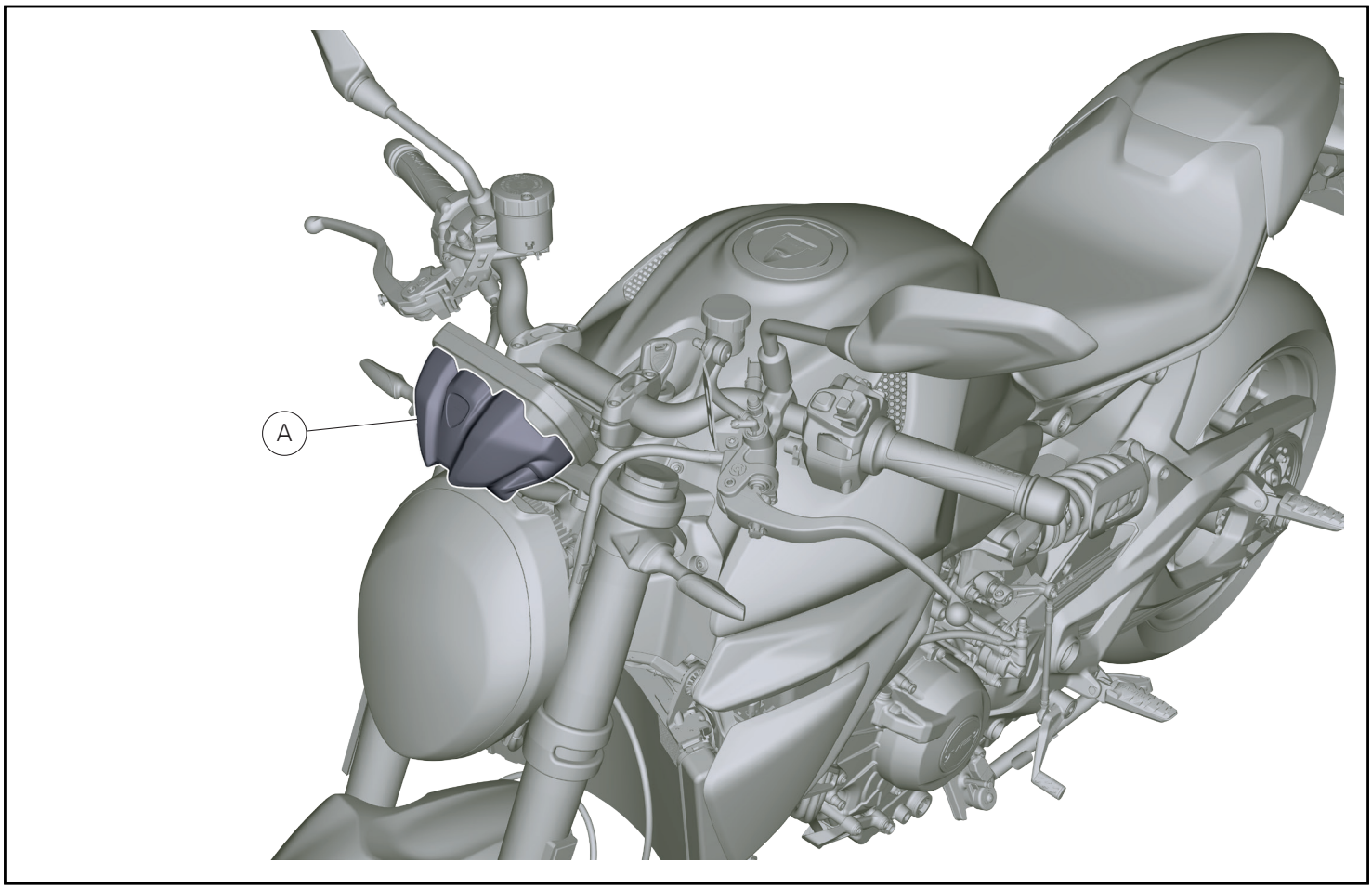

Smontaggio componenti originali

Attenzione
Il motore e le parti del sistema di scarico diventano molto calde con l'uso della motocicletta, e rimangono calde ancora per lungo tempo dopo aver fatto funzionare il motore. Per manipolare queste parti usare dei guanti anticalore, o attendere che si siano ben raffreddate.

Smontaggio cupolino

- Per la procedura di smontaggio del cupolino (A) fare riferimento a quanto riportato sul manuale officina alla sezione "Smontaggio cupolino".

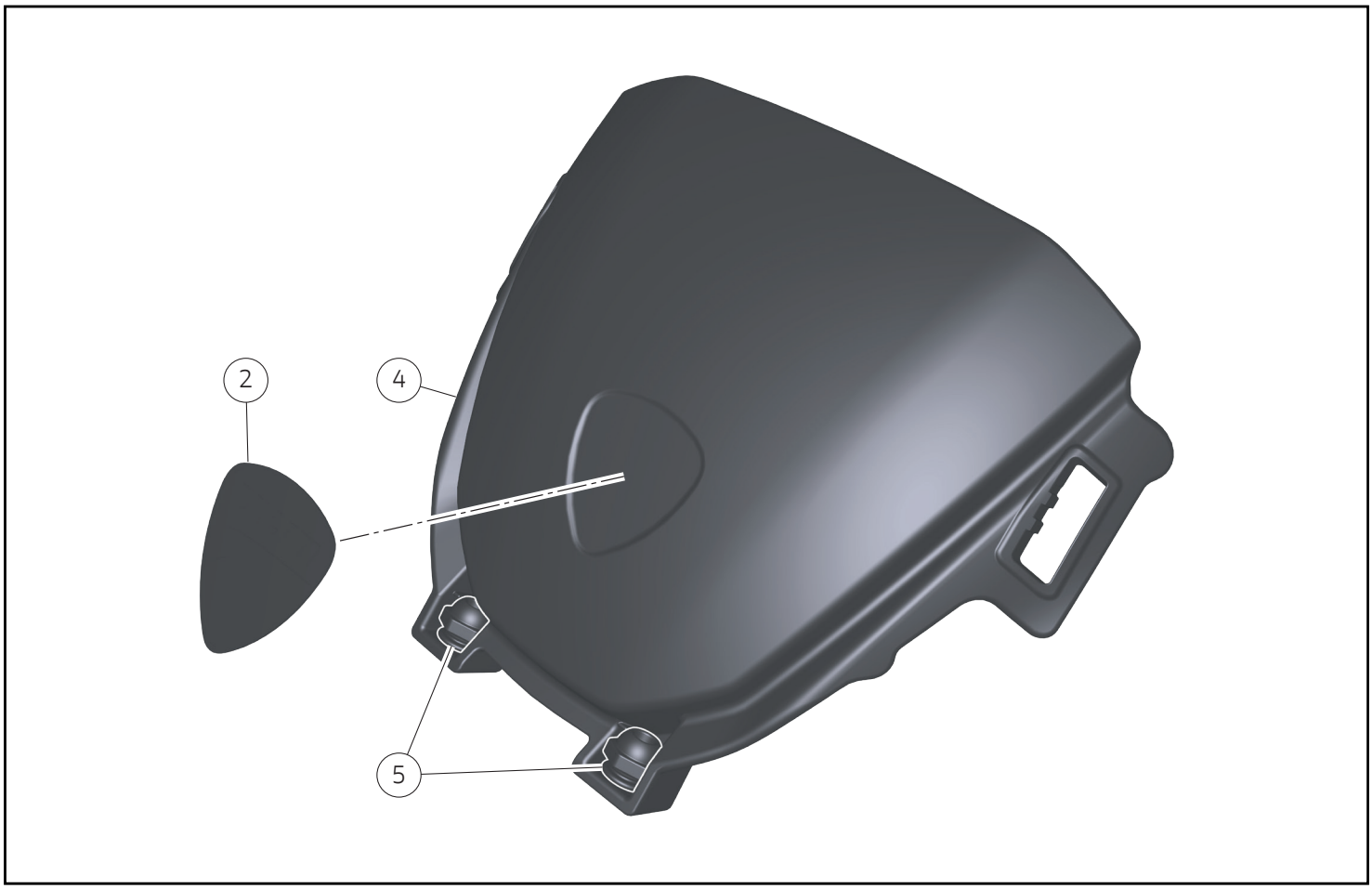

Montaggio componenti set

Importante
Verificare, prima del montaggio, che tutti i componenti risultino puliti e in perfetto stato. Adottare tutte le precauzioni necessarie per evitare di danneggiare qualsiasi parte nella quale ci si trova ad operare.

Note
Eseguire.

Attenzione
Il motore.

Premontaggio cupolino

- Applicare lo scudetto Ducati (2) sul plexy cupolino (4), centrandolo nella posizione corretta.
- Alloggiare i n.2 dadi elastici (5) nelle nicchie presenti sul plexy cupolino (4).

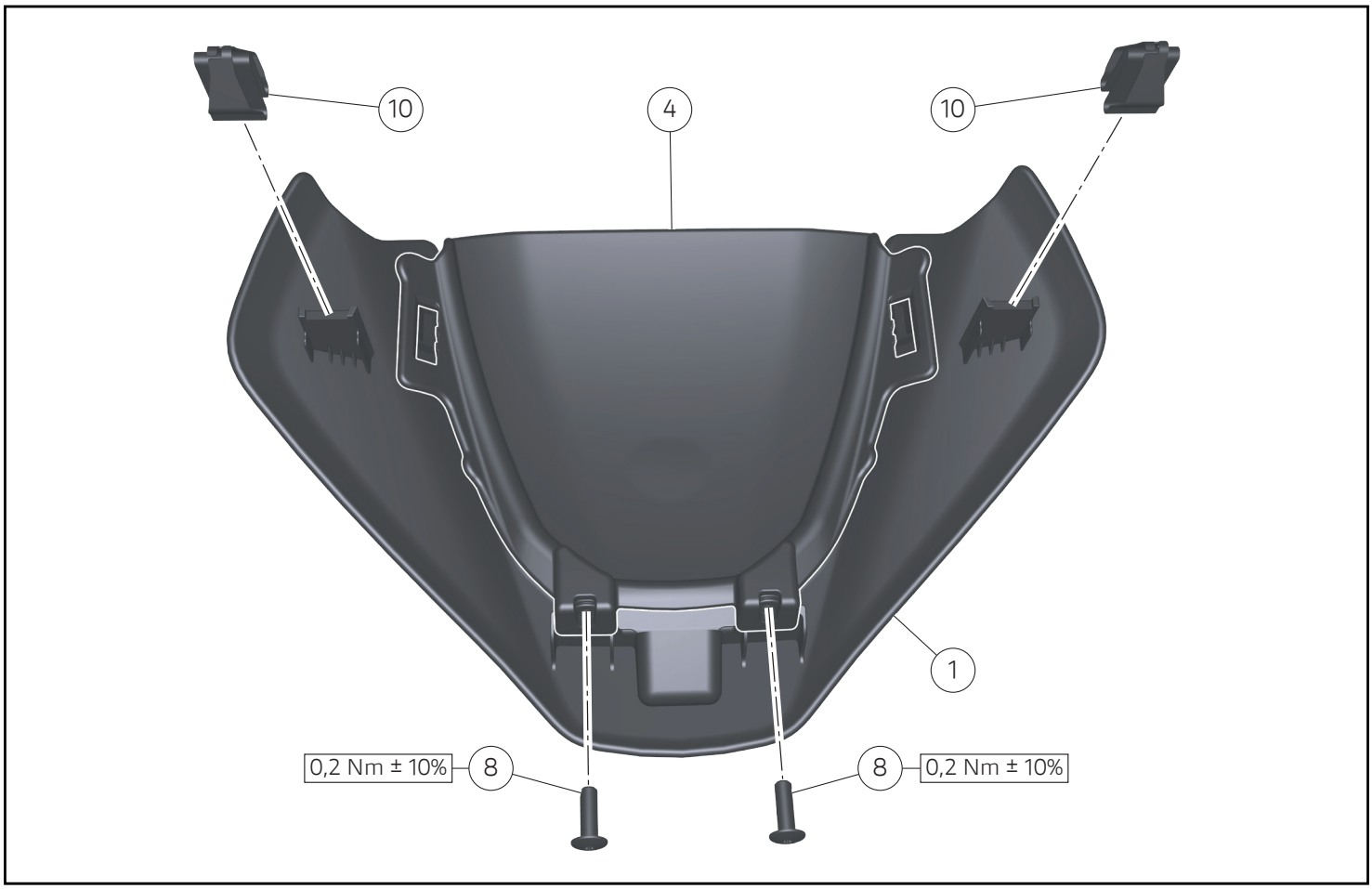

- Inserire n.2 fastener (10) sulle staffe del cupolino (1).
- Accoppiare il plexy cupolino (4) al cupolino (1) inserendone le aperture laterali sui n.2 dentini, come mostrato.
- Impuntare n.2 viti speciali (8) e serrarle alla coppia indicata.

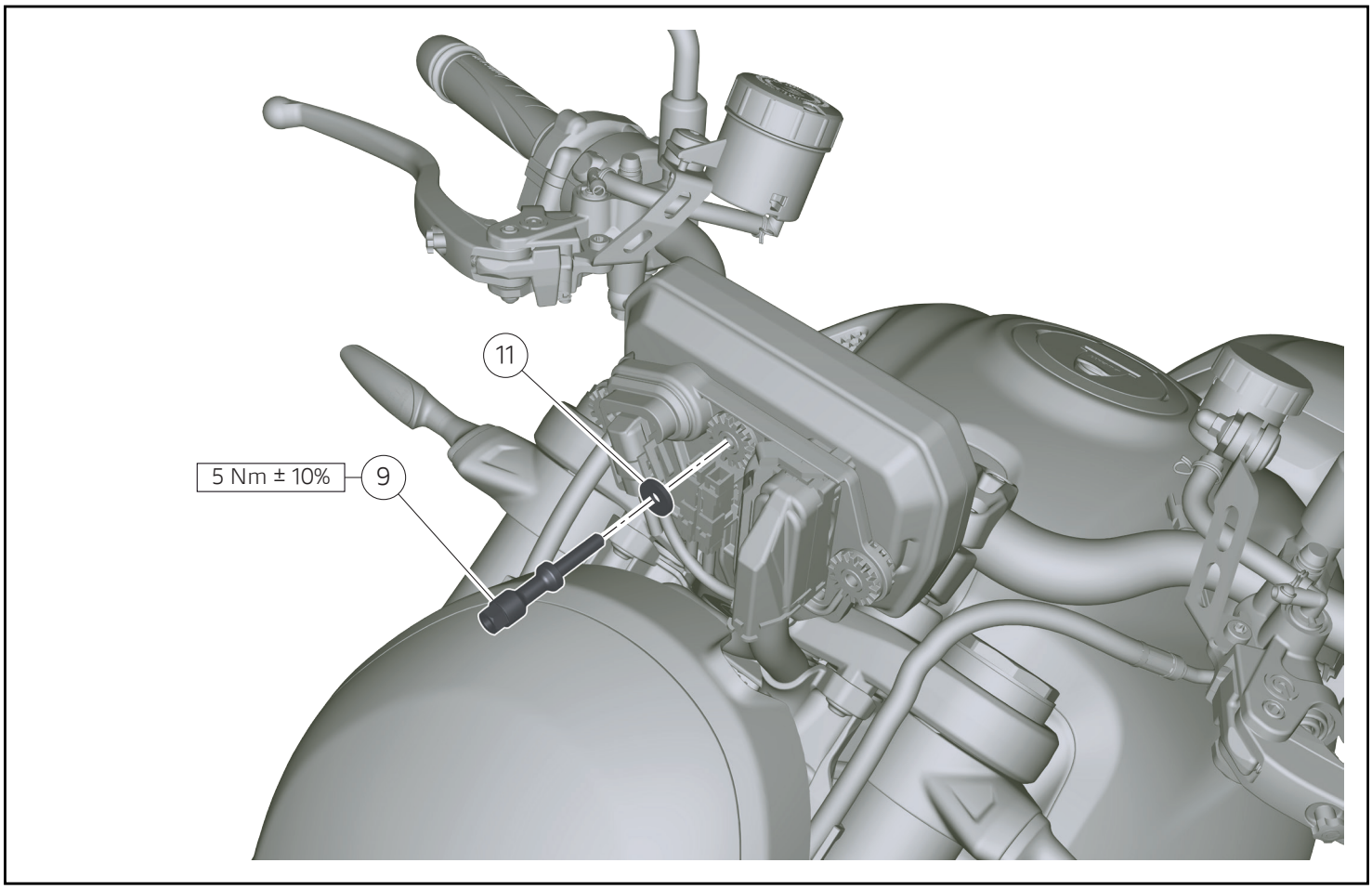

Montaggio cupolino

- Inserire la rosetta (11) sul filetto della vite speciale (9).
- Impuntare la vite speciale (9) e serrarla alla coppia indicata.

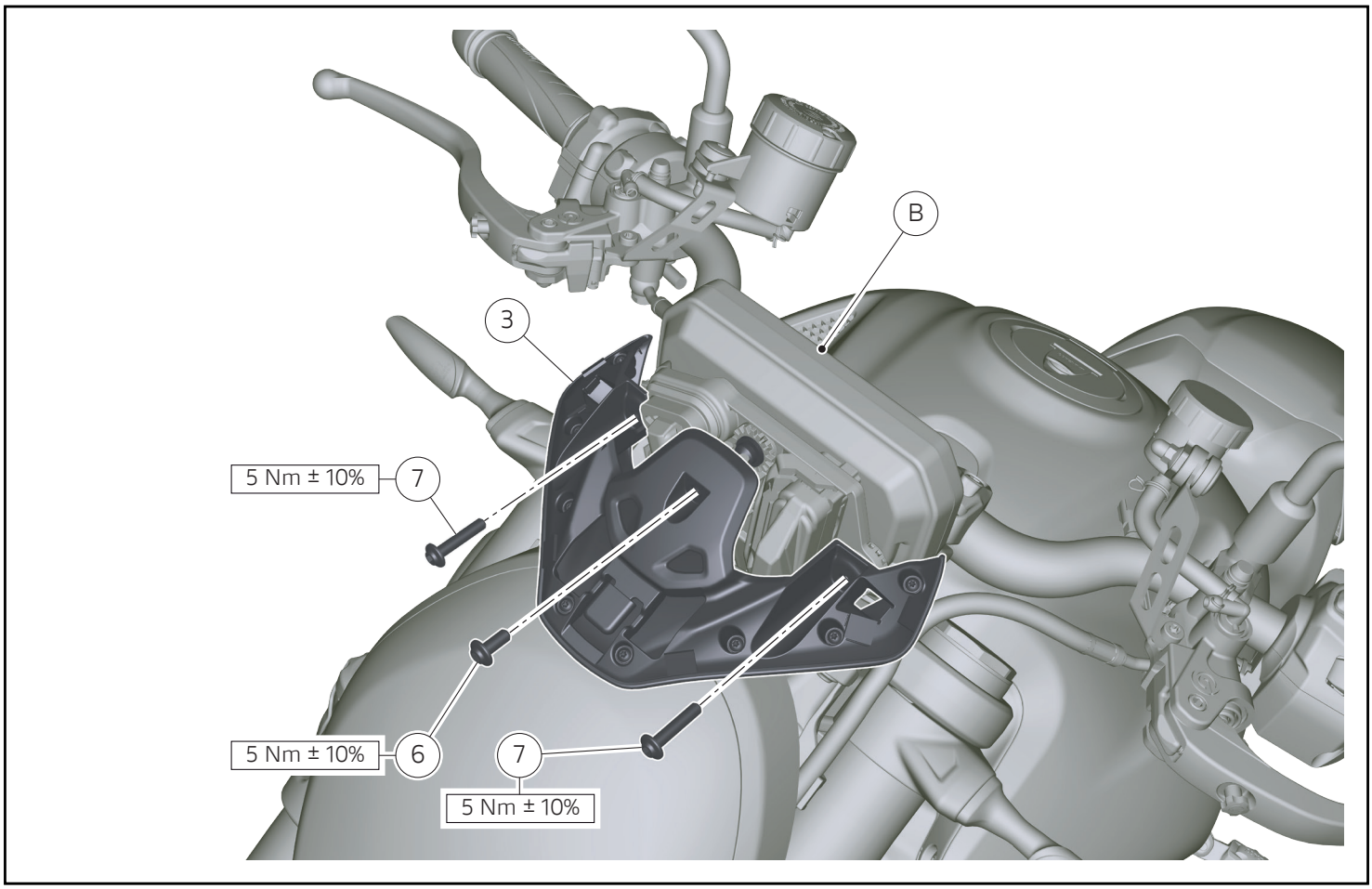

- Posizionare il supporto cupolino (3) sul cruscotto (B) e fissarlo impuntando la vite (6).
- Impuntare le n.2 viti (7) e serrarle alla coppia indicata.
- Serrare la vite (6) alla coppia indicata.

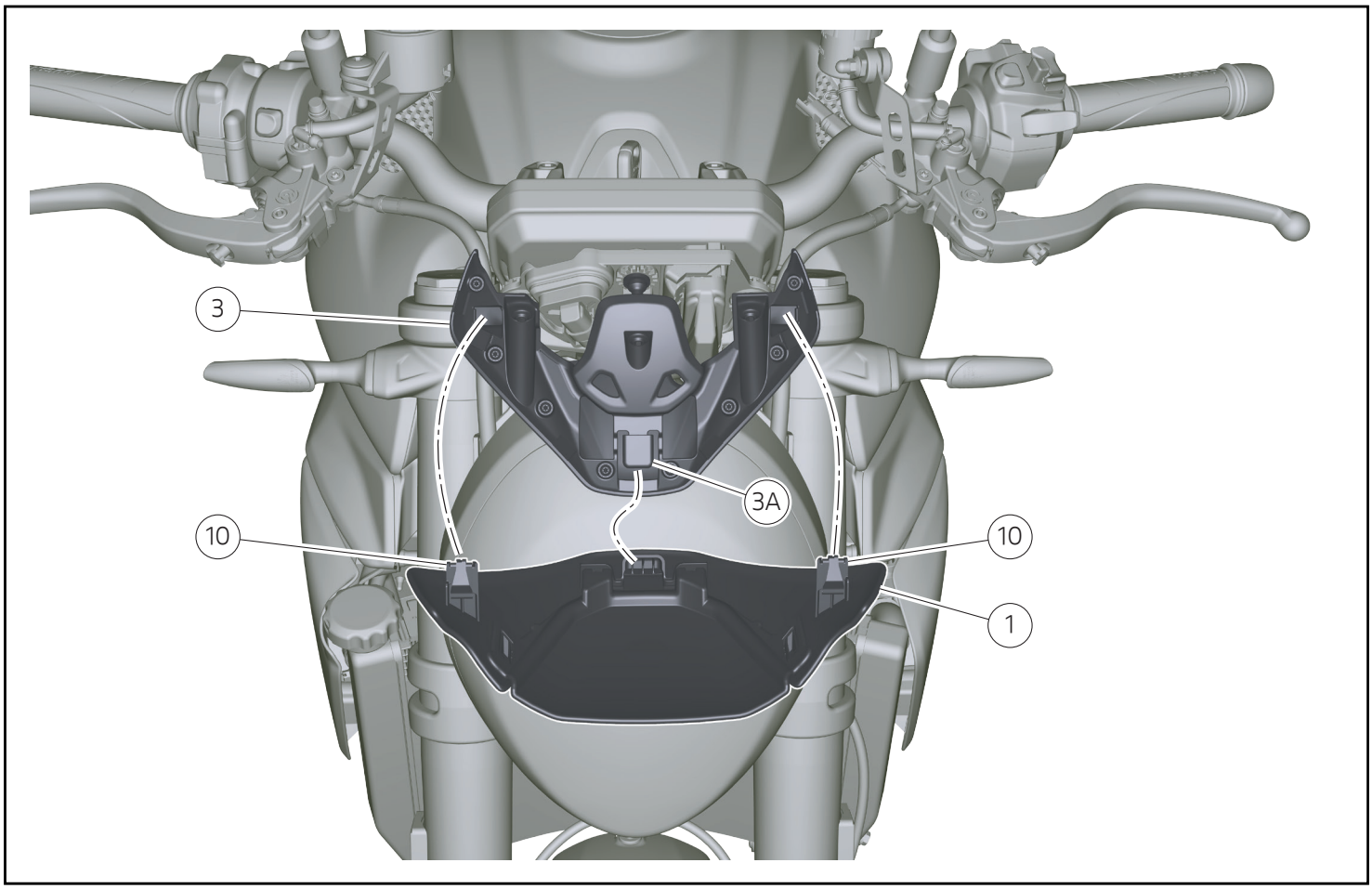

- Montare il cupolino (1) inserendo il gommino (3A) del supporto cupolino (3) e le n.2 fastener (10) nelle rispettive aperture.

Tavola ricambi / Spare parts table / Tableau des pièces détachées / Ersatzteiltabelle / Tabela de peças sobressalentes / 备件表。 / Tabla de repuestos / 部品表。 - 97181621AA - 97181621AB - 97181621AC

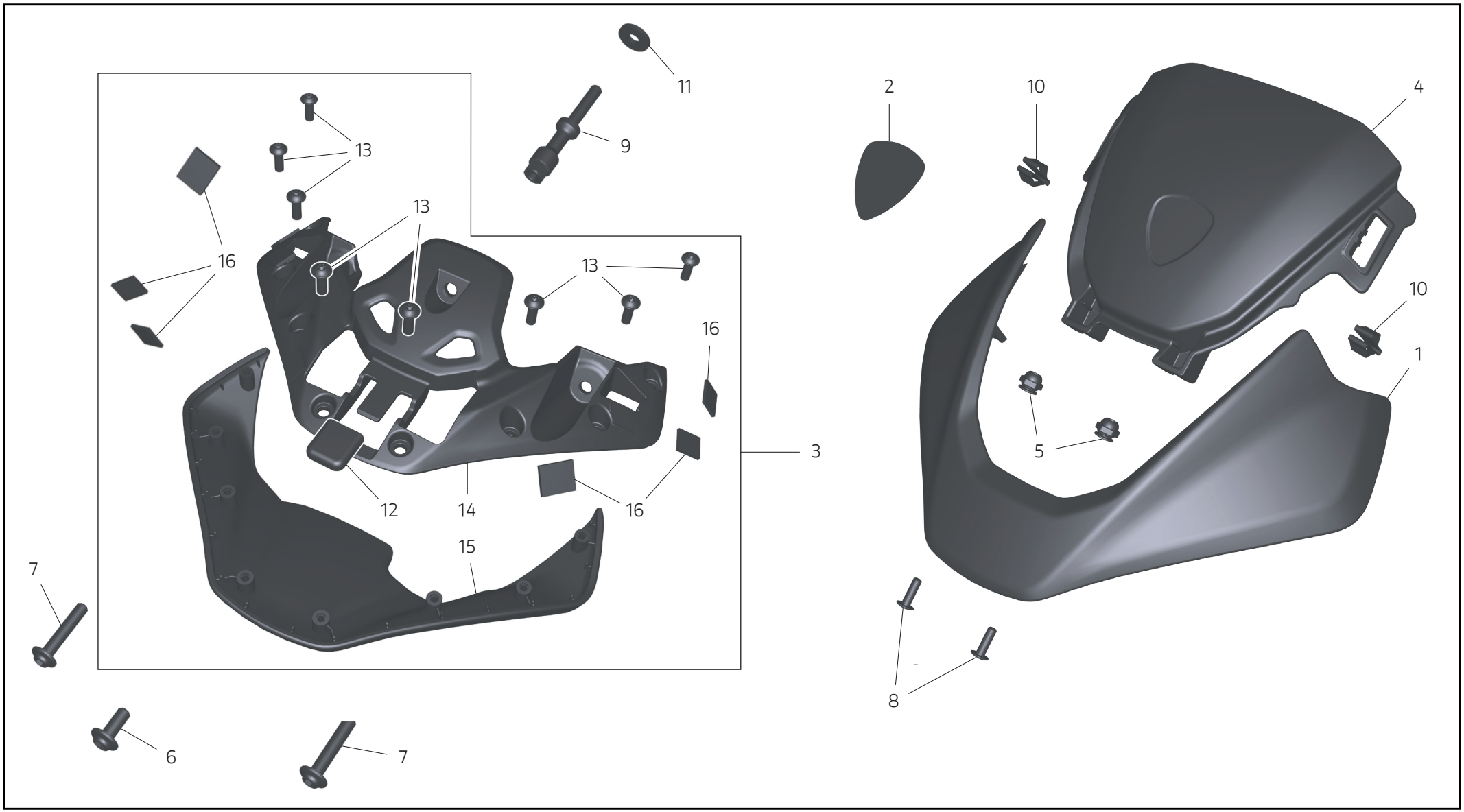

重要

Importante

Il componente del Sistema Ricambi Ducati (DCS) (Dealer Communication System) per avere informazioni sempre aggiornate.

Pos.	Cod.	Denominazione	Name	Dénomination	Bezeichnung	Denominação	名称	Denominación	名称	Q.ty
1	48110431AA	Cupolino sport	Sport headlight fairing	Bulle sport	Cockpitverkleidung Sport	Cúpula sport	Sport 整流罩	Cúpula sport	スポーツヘッドライトフェアリング	1
1	48110431AB	Cupolino sport	Sport headlight fairing	Bulle sport	Cockpitverkleidung Sport	Cúpula sport	Sport 整流罩	Cúpula sport	スポーツヘッドライトフェアリング	1
1	48110431AC	Cupolino sport	Sport headlight fairing	Bulle sport	Cockpitverkleidung Sport	Cúpula sport	Sport 整流罩	Cúpula sport	スポーツヘッドライトフェアリング	1
2	43815821A	Scudetto Ducati	Ducati shield	Écusson Ducati	Ducati Logo	Escudo Ducati	杜卡迪盾徽	Escudo Ducati	Ducati シールドロゴ	1
3	829P9152A	Supporto cupolino	Headlight fairing support	Support bulle	Halter für Cockpitverkleidung	Suporte da cúpula	整流罩支架	Soporte cúpula	ヘッドライトフェアリングマウント	1
4	48111111A	Plexy cupolino	Headlight fairing plexy	Plexy bulle	Plexiglas der Cockpitverkleidung	Acrílico para cúpula	亚克力大灯整流罩	Plexy cúpula	プレキシガラス製ヘッドライトフェアリング	1
5	75010281A	Dado	Nut	Écrou	Mutter	Porca	螺母	Tuerca	ナット	2
6	77244173B	Vite TBEI M5x12	Hex socket button head screw M5x12	Vis TBHC M5x12	Linsenkopfschraube mit Innensechskant M5x12	Parafuso de cabeça abaulada com sextavado interno M5x12	盘头内六角螺钉 M5x12	Tornillo de cabeza redonda con hexágono interior M5x12	六角穴付きソケットヘッドスクリュー M5x12	1
7	77244233B	Vite TBEI M5x25	Hex socket button head screw M5x25	Vis TBHC M5x25	Linsenkopfschraube mit Innensechskant M5x25	Parafuso de cabeça abaulada com sextavado interno M5x25	盘头内六角螺钉 M5x25	Tornillo de cabeza redonda con hexágono interior M5x25	六角穴付きソケットヘッドスクリュー M5x25	2
8	77510071AB	Vite speciale	Special screw	Vis spéciale	Spezialschraube	Parafuso especial	专用螺钉	Tornillo especial	専用スクリュー	2
9	7791A001AA	Vite speciale M5x22	Special M5x22 screw	Vis spéciale M5x22	Spezialschraube M5x22	Parafuso especial M5x22	专用螺钉 M5x22	Tornillo especial M5x22	専用スクリュー M5x22	1
10	85044631A	Fastener	Fastener	Fastener	Fastener	Fastener	紧固件	Fastener	ファスナー	2
11	85213741AA	Rosetta	Washer	Rondelle	Unterlegscheibe	Arruela	垫圈	Arandela	ワッシャー	1
12	76412571A	Gommino	Rubber block	Plot caoutchouc	Gummielement	Borracha	橡胶圈	Aro de goma	ラバー	1
13	77440101A	Vite M3,5x10	Screw M3.5x10	Vis M3,5x10	Schraube M3,5x10	Parafuso M3,5x10	螺钉 M3.5x10	Tornillo M3,5x10	スクリュー M3. 5x10	8
14	82919151A	Supporto cupolino	Headlight fairing support	Support bulle	Halter für Cockpitverkleidung	Suporte da cúpula	整流罩支架	Soporte cúpula	ヘッドライトフェアリングマウント	1
15	82919172A	Fondo supporto	Support base	Fond support	Unterseite des Halters	Fundo do suporte	支架底座	Fondo soporte	マウント底部	1
16	86613981A	Tampone adesivo	Adhesive pad	Tampon autocollant	Klebepad	Tampão adesivo	粘贴式缓冲垫	Tope adhesivo	シールパッド	6

DUCATI PERFORMANCE