IT

## Istruzioni per la corretta visualizzazione

In ottica di sostenibilità, Ducati consiglia di visualizzare questa istruzione su supporto digitale. Per la corretta visualizzazione dell'istruzione procedere con i seguenti passaggi: 1) Effettuare il download dell'istruzione. 2) Aprire il file PDF con un software adeguato. 3) Selezionare la lingua. 4) Se necessario stampare.

EN

## Instructions for proper viewing

With a view to sustainability, Ducati recommends displaying this instruction on a digital media. To correctly view the instructions, follow these steps: 1) Download the instruction. 2) Open the PDF file with a suitable software. 3) Select the language. 4) Print if necessary.

FR

## Instructions d'affichage correct

Dans un souci de durabilité, Ducati recommande de consulter cette instruction sur un support numérique. Pour l'affichage correct des instructions, effectuer les étapes suivantes : 1) Télécharger l'instruction. 2) Ouvrir le fichier PDF avec un logiciel approprié. 3) Sélectionner la langue. 4) Imprimer, le cas échéant.

DE

## Anleitung zur korrekten Anzeige

Im Sinne der Nachhaltigkeit empfiehlt Ducati, diese Anleitung auf einem digitalen Datenträger zu lesen. Um die Anleitung korrekt anzuzeigen, wie folgt vorgehen: 1) Die Anleitung herunterladen. 2) Die PDF-Datei mit entsprechender Software öffnen. 3) Die Sprache wählen. 4) Falls erforderlich drucken.

PT

## Instruções para a visualização correta

Do ponto de vista da sustentabilidade, a Ducati recomenda visualizar estas instruções em suporte digital. Para a visualização correta das instruções, proceda com as seguintes etapas: 1) Faça o download das instruções. 2) Abra o ficheiro PDF com um software adequado. 3) Selecione a língua. 4) Se for necessário, imprima.

CH

## 正确查看说明

为实现可持续发展，杜卡迪建议您在数码媒体上查看此说明书。请按照以下步骤，正确查看说明：1) 下载说明书。2) 使用合适的软件打开 PDF 格式的文件。3) 选择语言。4) 如有必要，可以打印出来。

ES

## Instrucciones para la visualización correcta

En aras de la sostenibilidad, Ducati recomienda visualizar esta instrucción en formato digital. Para visualizar correctamente la instrucción, siga los pasos siguientes: 1) Descargar la instrucción. 2) Abrir el archivo PDF con un software adecuado. 3) Seleccionar el idioma. 4) Imprimir si es necesario.

JP

## 正しく表示するための手順

持続可能性の観点から、Ducatiでは本説明書をデジタル形式でご利用になられることをお勧めしております。説明を正しく表示するには、以下の手順に従ってください。1) 説明書をダウンロードする。2) 適切なソフトウェアでPDFファイルを開く。3) 言語を選択する。4) 必要な場合は、印刷する。



DUCATI PERFORMANCE

# Cover serbatoio in carbonio- 96982171AA

## Simbologia

Per una lettura rapida e razionale sono stati impiegati simboli che evidenziano situazioni di massima attenzione, consigli pratici o semplici informazioni. Prestare molta attenzione al significato dei simboli, in quanto la loro funzione è quella di non dovere ripetere concetti tecnici o avvertenze di sicurezza. Sono da considerare, quindi, dei veri e propri "promemoria". Consultare questa pagina ogni volta che sorgeranno dubbi sul loro significato.

**Attenzione**
La non osservanza delle istruzioni riportate può creare una situazione di pericolo e causare gravi lesioni personali e anche la morte.

**Importante**
Indica la possibilità di arrecare danno al veicolo e/o ai suoi componenti se le istruzioni riportate non vengono eseguite.

**Note**
Fornisce utili informazioni sull'operazione in corso.

## Riferimenti

| | |
|---|---|
| | Veicolo |
| + rif. alfabetico (Es. Ⓐ) | Componenti OEM |
| + rif. numerico (Es. ①) | Componenti set Performance |

Tutte le indicazioni destro o sinistro si riferiscono al senso di marcia del motociclo.

## Avvertenze generali

**Attenzione**
Le operazioni riportate nelle pagine seguenti devono essere eseguite da un tecnico specializzato o da un'officina autorizzata Ducati.

**Attenzione**
Le operazioni riportate nelle pagine seguenti se non eseguite a regola d'arte possono pregiudicare la sicurezza del pilota.

**Note**
Documentazione necessaria per eseguire il montaggio del Set è il Manuale Officina, relativo al modello di moto in vostro possesso.

**Note**
Nel caso fosse necessaria la sostituzione di un componente del set consultare la tavola ricambi allegata.

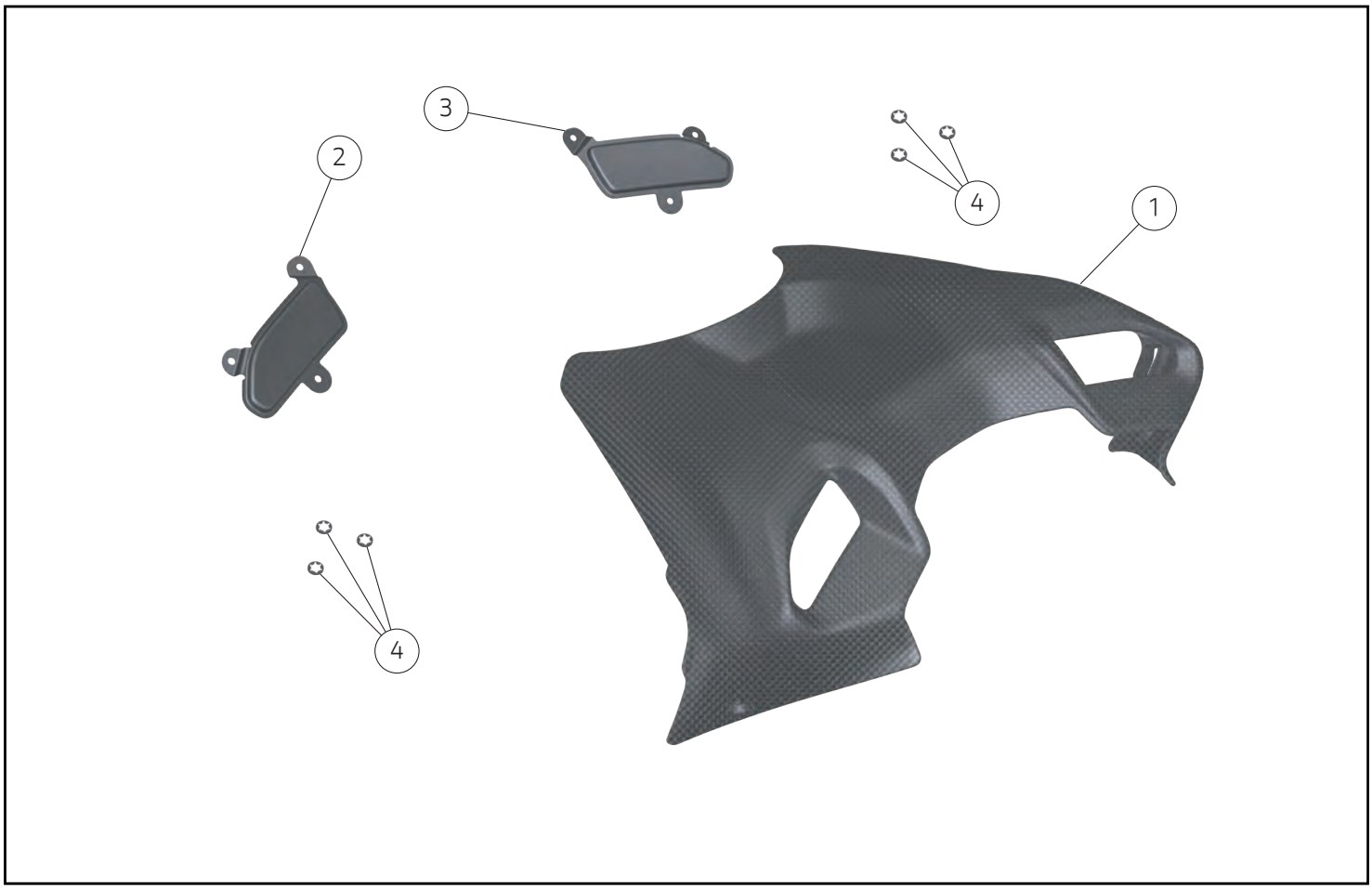


**Importante**

I componenti del Set possono essere soggetti ad aggiornamenti; consultare il DCS (Dealer Communication System) per avere informazioni sempre aggiornate.

**Attenzione**

Prima di procedere con l'installazione dell'accessorio, verificare la completezza del set e la conformità di ogni singolo componente.

| Pos. | Cod. | Denominazione | Q.tà |
|---|---|---|---|
| 1 | 4801K131AA | Cover serbatoio in carbonio | 1 |
| 2 | 4601S021AA | Retina destra | 1 |
| 3 | 4601S031AA | Retina sinistra | 1 |
| 4 | 85042511A | Fissaggio a corona | 6 |

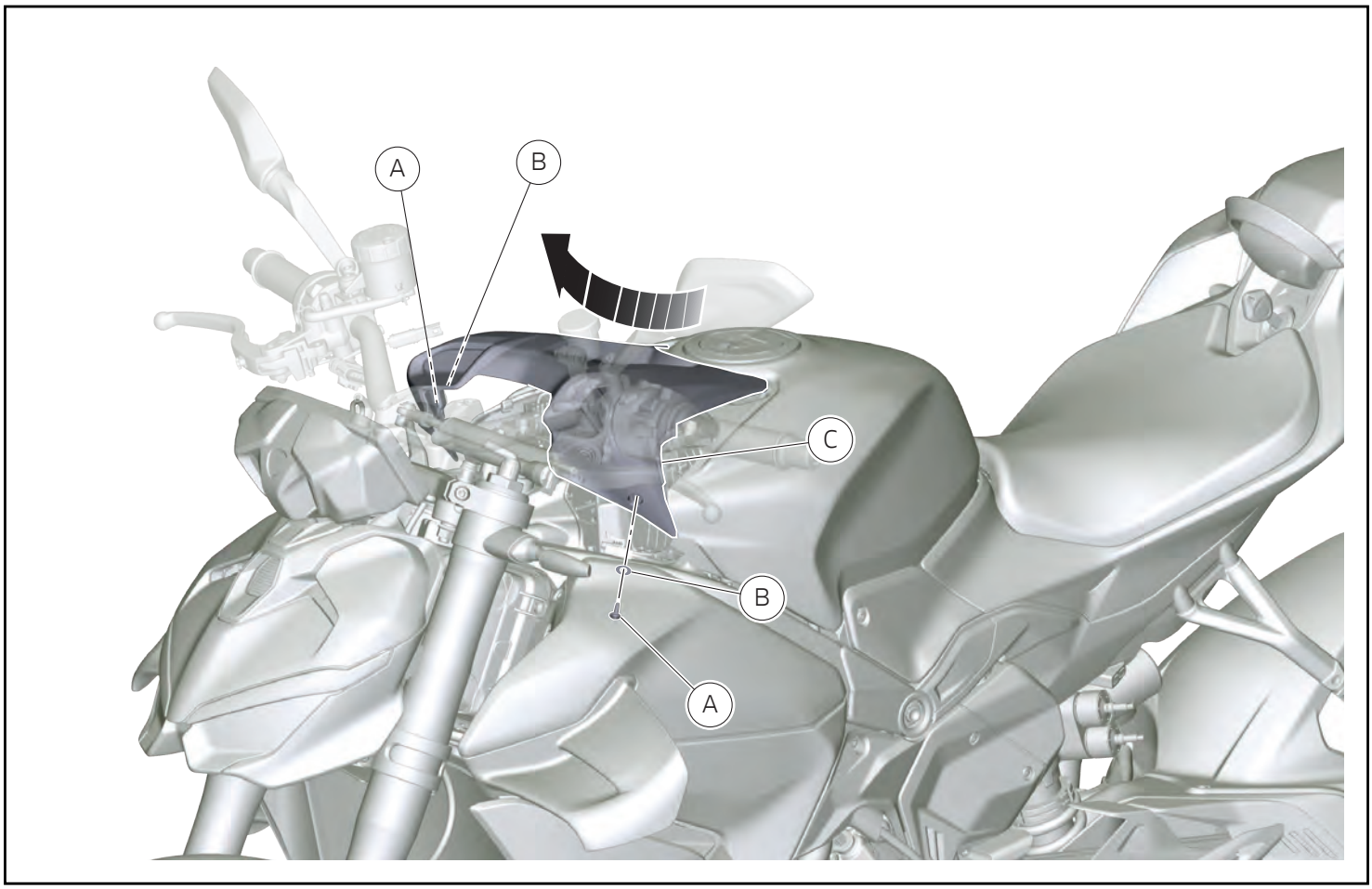


## Smontaggio componenti originali

**Attenzione**
Il motore e le parti del sistema di scarico diventano molto calde con l'uso della motocicletta, e rimangono calde ancora per lungo tempo dopo aver fatto funzionare il motore. Per manipolare queste parti usare dei guanti anticalore, o attendere che si siano ben raffreddate.

**Note**
Per prevenire eventuali danni, proteggere le zone verniciate con del nastro di carta .

### Smontaggio cover serbatoio originale

- Operando sul lato sinistro, rimuovere la vite (A) e la rondella di teflon (B), conservarle per il montaggio dell'accessorio.
- Procedere allo stesso modo sul lato destro.
- Spingendo leggermente in avanti e ruotando verso lalto rimuovere la cover (C).

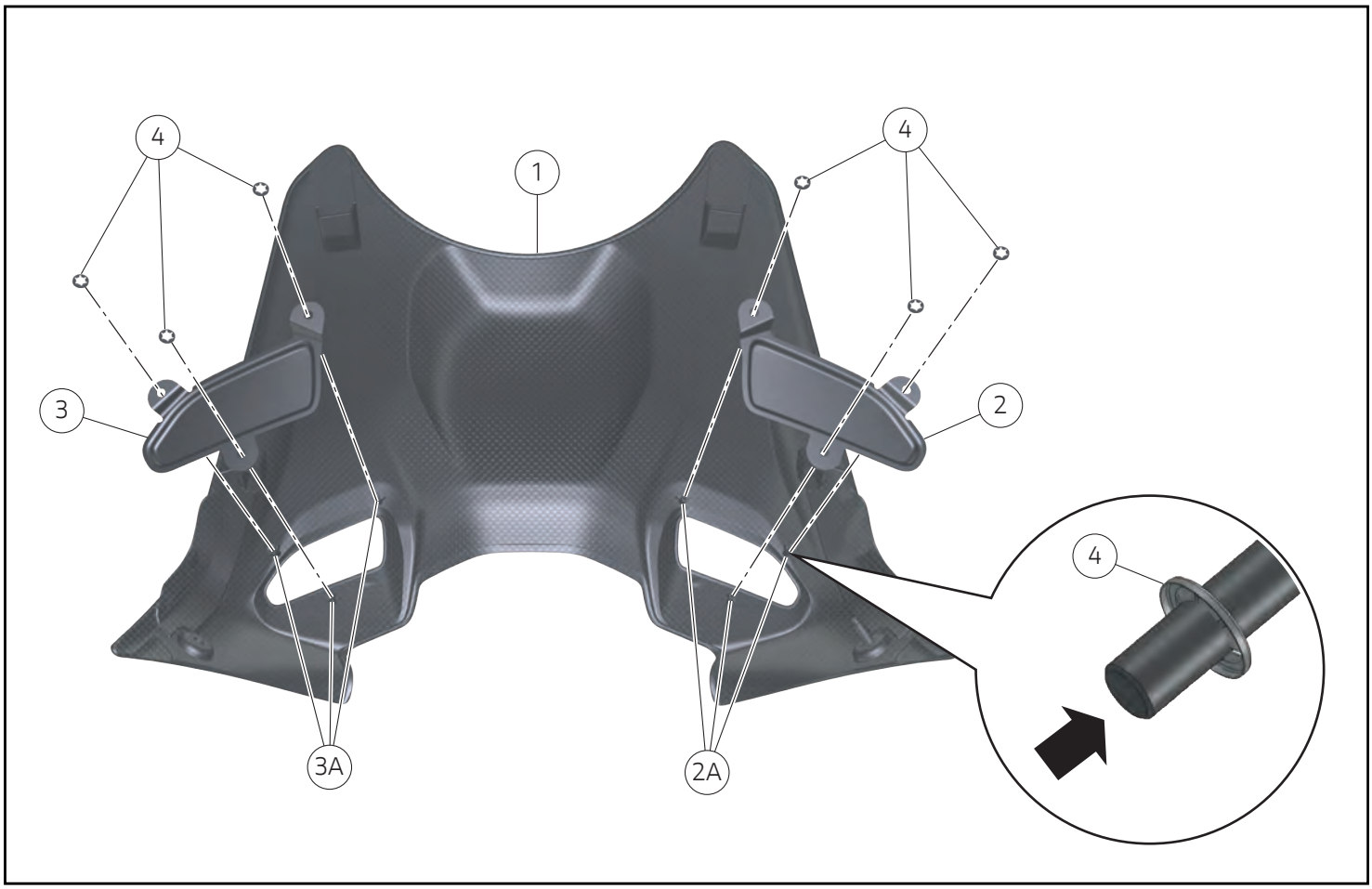


## Montaggio componenti set

**Importante**
Verificare, prima del montaggio, che tutti i componenti risultino puliti e in perfetto stato. Adottare tutte le precauzioni necessarie per evitare di danneggiare qualsiasi parte nella quale ci si trova ad operare.

### Premontaggio cover serbatoio in carbonio

- Posizionare la retina di destra (2) centrando pioli (2A) della cover (1).
- Posizionare la retina di sinistra (3) centrando pioli (3A) della cover (1)..
- Utilizzare i fissaggi a corona (4) come mostrato in figura per bloccare in posizione le retine (2) e (3).

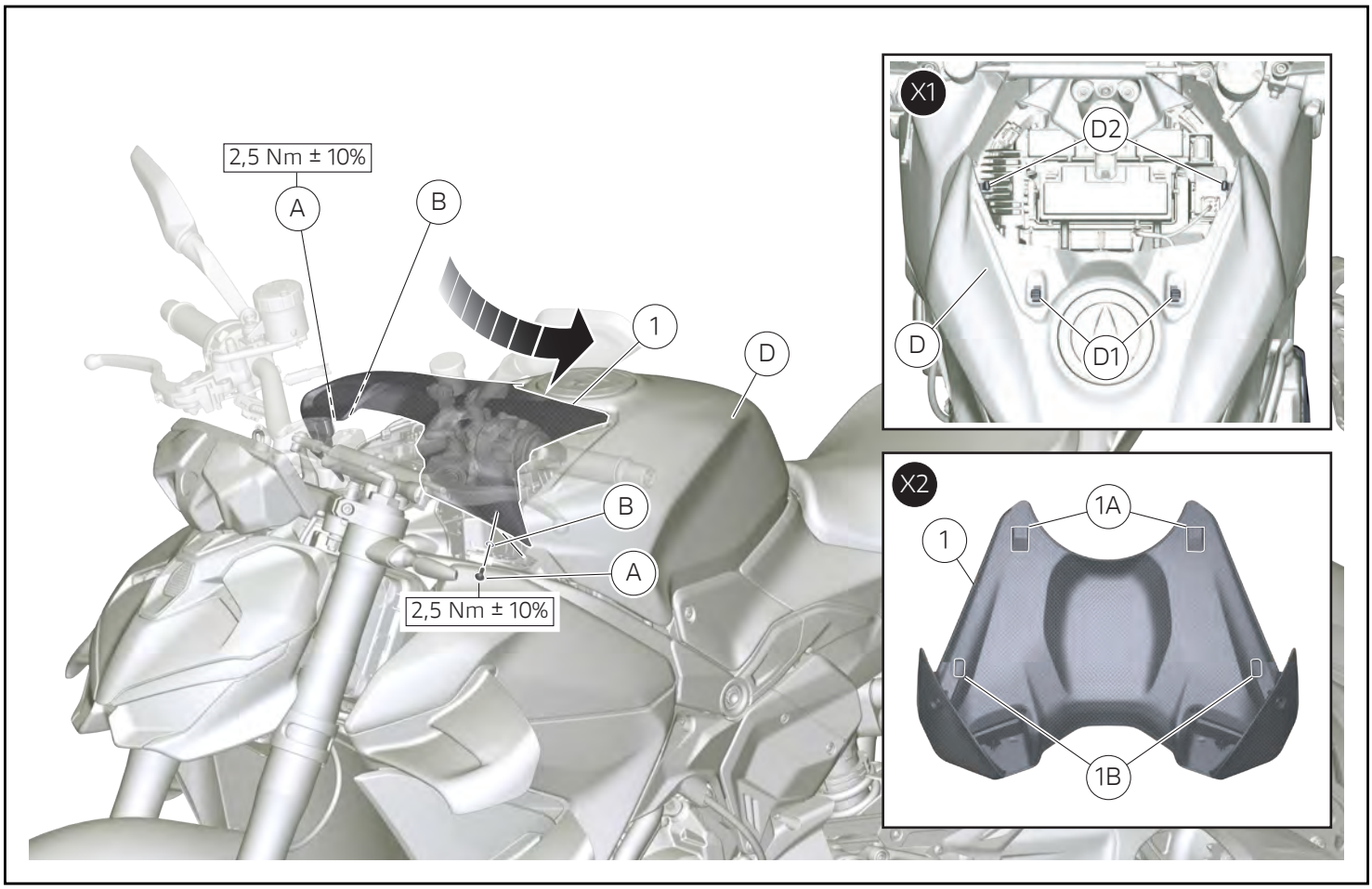


## Montaggio cover in carbonio

- Posizionare la cover (1) sul serbatoio (D).
- spingendo la cover indietro, far combaciare le linguette (D1) nelle sedi (1A), fare riferimento alle figure (X1) e (X2).
- Una volta inserite le prime due linguette, procedere premendo verso il basso la cover (1) facendo combaciare le linguette (D2) nelle sedi (1B), fare riferimento alle figure (X1) e (X2).
- Inserire le rondelle di teflon (B) sulle viti (A), utilizzare la minuteria precedentemente conservata.
- Impuntare la vite (A) sul lato sinistro.
- Procedere allo stesso modo sul lato destro.
- Serrare alla coppia indicata le viti (A).

# レース専用部品 ご注文書

## ご注文商品

1 P/N　　商品名

2 P/N　　商品名

3 P/N　　商品名

4 P/N　　商品名

5 P/N　　商品名

## お客様ご記入欄

私は上記レース専用部品を下記車両に装着し、サーキット走行のみに利用し、一般公道には利用しません。

車台番号　ZDM　　モデル名

お客様署名　　ご注文日

## ドゥカティ正規ネットワーク店記入欄

お客様に上記レース専用部品を販売し、レース専用部品のご利用方法を説明いたしました。

販売店署名　　販売日　　年　　月　　日

販売店様へお願い

1. 上記ご記入の上、弊社アフターセール部までＦＡＸしてください。FAX ：03 - 6692 - 1317
2. 取り付け車両１台に１枚でご使用ください。

Cover serbatoio in carbonio / Carbon tank cover / Cache réservoir en carbone / Tankabdeckung aus Kohlefaser / Cobertura do depósito em carbono / **碳纤维油箱罩** / Cover depósito de carbono / カーボン製フューエルタンクカバー - 96982171AA

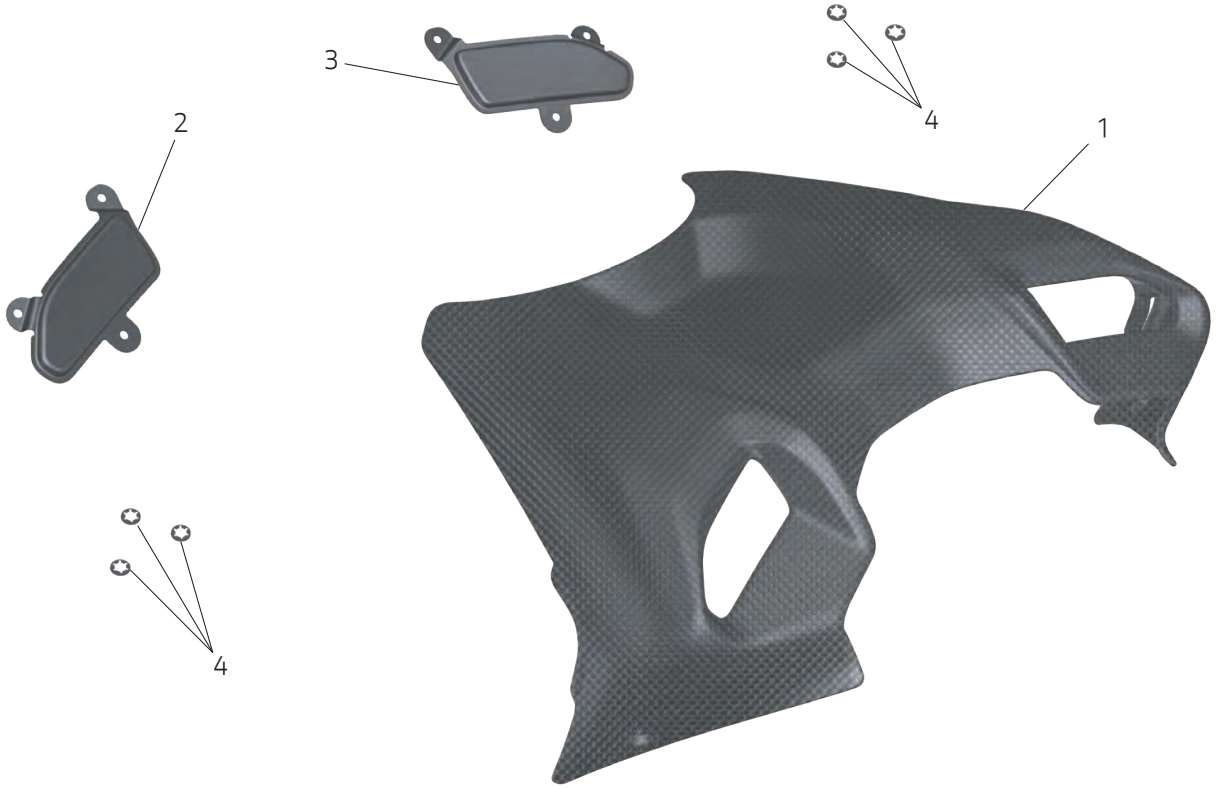

| Pos. | Cod. | Denominazione | Name | Dénomination | Bezeichnung | Denominação | 名称 | Denominación | 名称 | Q.ty |
|---|---|---|---|---|---|---|---|---|---|---|
| 1 | 4801K131AA | Cover serbatoio in carbonio | Carbon tank cover | Cache de réservoir en carbone | Tankabdeckung aus Kohlefaser | Cobertura do depósito em carbono | 碳纤维油箱罩 | Cover depósito de carbono | カーボン製フューエルタンクカバー | 1 |
| 2 | 4601S021AA | Retina destra | RH mesh | Filet droit | Rechtes Netz | Rede da direita | 右护盖 | Red derecha | 右メッシュ | 1 |
| 3 | 4601S031AA | Retina sinistra | LH mesh | Filet gauche | Linkes Netz | Rede da esquerda | 左护盖 | Red izquierda | 左メッシュ | 1 |
| 4 | 85042511A | Fissaggio a corona | Crown fastener | Fixation à couronne | Befestigungskrone | Fixação em coroa | 固定冠 | Fijación de corona | クラウン型留め具 | 6 |