IT

Istruzioni per la corretta visualizzazione

In ottica di sostenibilità, Ducati consiglia di visualizzare questa istruzione su supporto digitale. Per la corretta visualizzazione dell'istruzione procedere con i seguenti passaggi: 1) Effettuare il download dell'istruzione. 2) Aprire il file PDF con un software adeguato. 3) Selezionare la lingua. 4) Se necessario stampare.

EN

Instructions for proper viewing

With a view to sustainability, Ducati recommends displaying this instruction on a digital media. To correctly view the instructions, follow these steps: 1) Download the instruction. 2) Open the PDF file with a suitable software. 3) Select the language. 4) Print if necessary.

FR

Instructions d'affichage correct

Dans un souci de durabilité, Ducati recommande de consulter cette instruction sur un support numérique. Pour l'affichage correct des instructions, effectuer les étapes suivantes : 1) Télécharger l'instruction. 2) Ouvrir le fichier PDF avec un logiciel approprié. 3) Sélectionner la langue. 4) Imprimer, le cas échéant.

DE

Anleitung zur korrekten Anzeige

Im Sinne der Nachhaltigkeit empfiehlt Ducati, diese Anleitung auf einem digitalen Datenträger zu lesen. Um die Anleitung korrekt anzuzeigen, wie folgt vorgehen: 1) Die Anleitung herunterladen. 2) Die PDF-Datei mit entsprechender Software öffnen. 3) Die Sprache wählen. 4) Falls erforderlich drucken.

PT

Instruções para a visualização correta

Do ponto de vista da sustentabilidade, a Ducati recomenda visualizar estas instruções em suporte digital. Para a visualização correta das instruções, proceda com as seguintes etapas: 1) Faça o download das instruções. 2) Abra o ficheiro PDF com um software adequado. 3) Selecione a língua. 4) Se for necessário, imprima.

CH

正确查看说明

为实现可持续发展，杜卡迪建议您在数码媒体上查看此说明书。请按照以下步骤，正确查看说明：1) 下载说明书。2) 使用合适的软件打开 PDF 格式的文件。3) 选择语言。4) 如有必要，可以打印出来。

ES

Instrucciones para la visualización correcta

En aras de la sostenibilidad, Ducati recomienda visualizar esta instrucción en formato digital. Para visualizar correctamente la instrucción, siga los pasos siguientes: 1) Descargar la instrucción. 2) Abrir el archivo PDF con un software adecuado. 3) Seleccionar el idioma. 4) Imprimir si es necesario.

JP

正しく表示するための手順

持続可能性の観点から、Ducatiでは本説明書をデジタル形式でご利用になられることをお勧めしております。説明を正しく表示するには、以下の手順に従ってください。1) 説明書をダウンロードする。2) 適切なソフトウェアでPDFファイルを開く。3) 言語を選択する。4) 必要な場合は、印刷する。

DUCATI PERFORMANCE

Borse laterali morbide - 96782681AA

Simbologia

Per una lettura rapida e razionale sono stati impiegati simboli che evidenziano situazioni di massima attenzione, consigli pratici o semplici informazioni. Prestare molta attenzione al significato dei simboli, in quanto la loro funzione è quella di non dovere ripetere concetti tecnici o avvertenze di sicurezza. Sono da considerare, quindi, dei veri e propri "promemoria". Consultare questa pagina ogni volta che sorgeranno dubbi sul loro significato.

Attenzione
La non osservanza delle istruzioni riportate può creare una situazione di pericolo e causare gravi lesioni personali e anche la morte.

Importante
Indica la possibilità di arrecare danno al veicolo e/o ai suoi componenti se le istruzioni riportate non vengono eseguite.

Note
Fornisce utili informazioni sull'operazione in corso.

Riferimenti

	Veicolo
+ rif. alfabetico (Es. Ⓐ)	Componenti OEM
+ rif. numerico (Es. ①)	Componenti set Performance

Tutte le indicazioni destro o sinistro si riferiscono al senso di marcia del motociclo.

Avvertenze generali

Attenzione
Il montaggio di questo accessorio richiede la disponibilità di attrezzature e competenze tecniche specifiche, oltre al rispetto delle coppie di serraggio indicate dal costruttore (ove necessario).
Un montaggio non corretto può compromettere la sicurezza della tua moto ed eventualmente invalidare la garanzia sui componenti legati all'errata installazione.
Per questo motivo, per l'installazione, si raccomanda di rivolgersi sempre a un concessionario o a un'officina autorizzata Ducati.

Attenzione
Le operazioni riportate nelle pagine seguenti se non eseguite a regola d'arte possono pregiudicare la sicurezza del pilota.

Note
Documentazione necessaria per eseguire il montaggio del Set è il Manuale Officina, relativo al modello di moto in vostro possesso.

Note
Nel caso fosse necessaria la sostituzione di un componente del set consultare la tavola ricambi allegata.



Pagina volutamente lasciata bianca

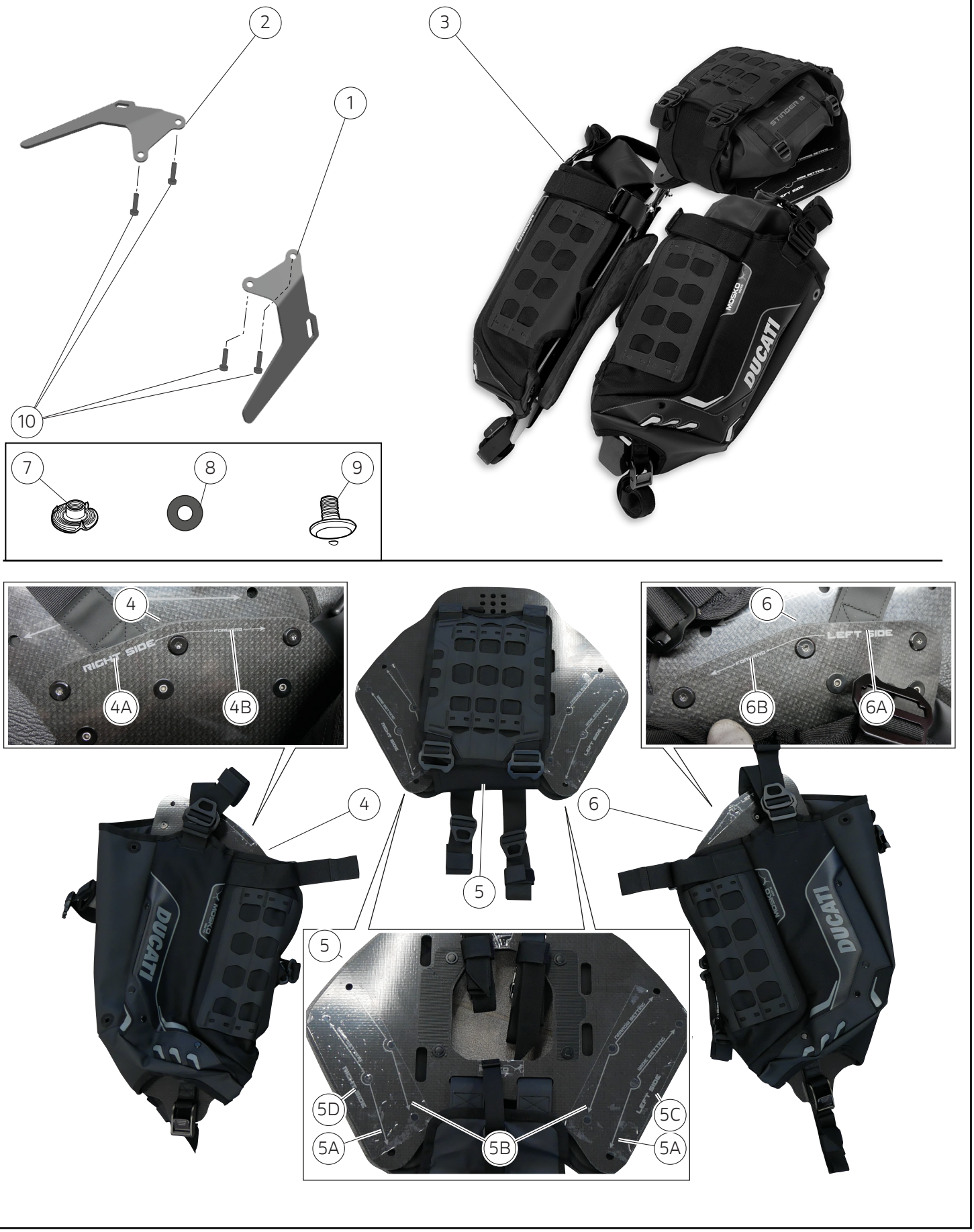

DUCATI PERFORMANCE

Importante
I componenti del Set possono essere soggetti ad aggiornamenti; consultare il DCS (Dealer Communication System) per avere informazioni sempre aggiornate.

Attenzione
Prima di procedere con l'installazione dell'accessorio, verificare la completezza del set e la conformità di ogni singolo componente.

Attenzione
Il set borse laterali morbide è da abbinare al set "Maniglione".

Attenzione
Il set borse laterali morbide non è compatibile con i set "Top case in alluminio" e "Serbatoio ausiliario".

Pos.	Cod.	Denominazione	Q.tà
1	96712621AA	Staffa destra	1
2	96712631AA	Staffa sinistra	1
3	96782751AA	Borse Mosko Reckless	1
4	-	Supporto borsa destra	1
4A	-	Lato borsa	-
4B	-	Direzione avanzamento veicolo	-
5	-	Supporto borsa centrale	1
5A	-	Linea fori per configurazione WIDE	-
5B	-	Linea fori per configurazione NORMALE	-
5C	-	Lato sinistro	-
5D	-	Lato destro	-
6	-	Supporto borsa sinistra	1
6A	-	Lato sinistro	-
6B	-	Direzione avanzamento veicolo	-
7	96782761AA	Set minuteria borse	1
8			
9			
10	77157248CA	Vite	4

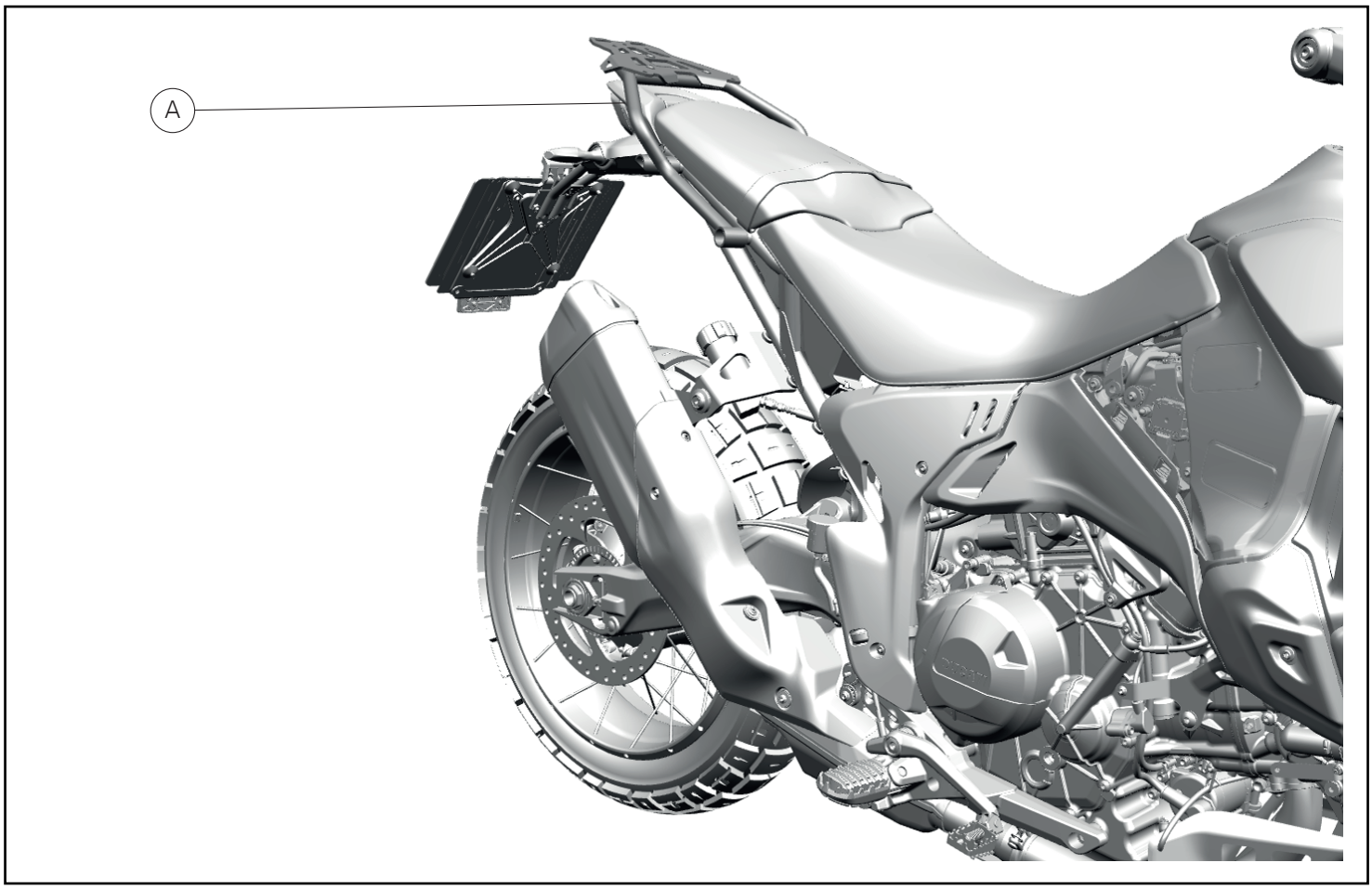

Montaggi preventivi

Attenzione

Il motore e le parti del sistema di scarico diventano molto calde con l'uso della motocicletta, e rimangono calde ancora per lungo tempo dopo aver fatto funzionare il motore. Per manipolare queste parti usare dei guanti anticalore, o attendere che si siano ben raffreddate.

Set "Maniglione"

- Installare il set "Maniglione"(A) come indicato nella relativa istruzione.

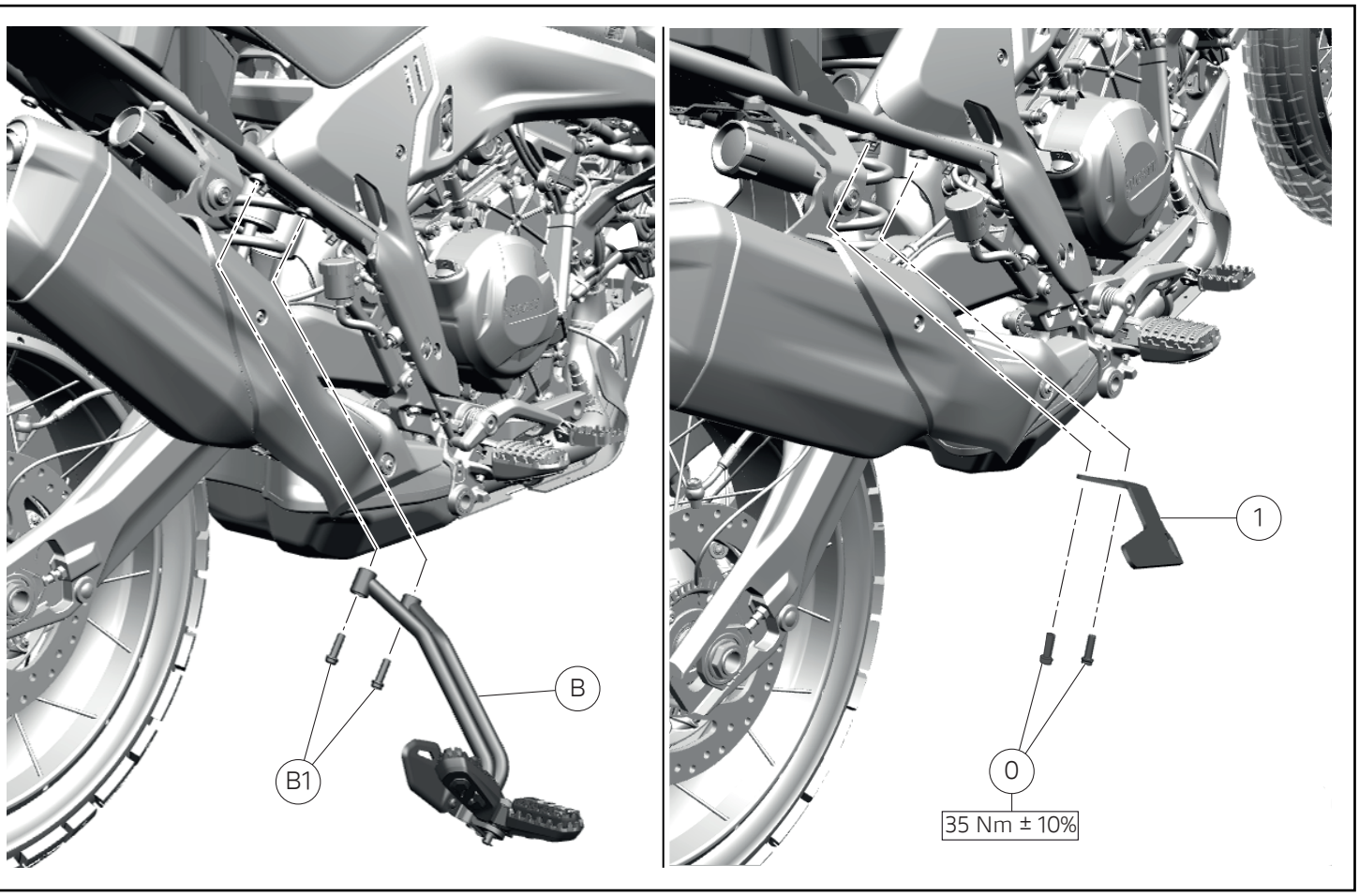

Premontaggio componenti set

Importante

Verificare, prima del montaggio, che tutti i componenti risultino puliti e in perfetto stato. Adottare tutte le precauzioni necessarie per evitare di danneggiare qualsiasi parte nella quale ci si trova ad operare.

Premontaggio staffe

- Svitare e recuperare le n.2 viti (B1) di fissaggio piastra portapedana passeggero destra (B).
- Sfilare la piastra portapedana passeggero destra (B).

- Se superati i tre smontaggi, pulire il filetto delle n.2 viti (B1) e applicare LOCTITE 243.
- Posizionare la staffa destra (1).
- Impuntare le n.2 viti (B1).
- Serrare le n.2 viti (B1) alla coppia indicata.

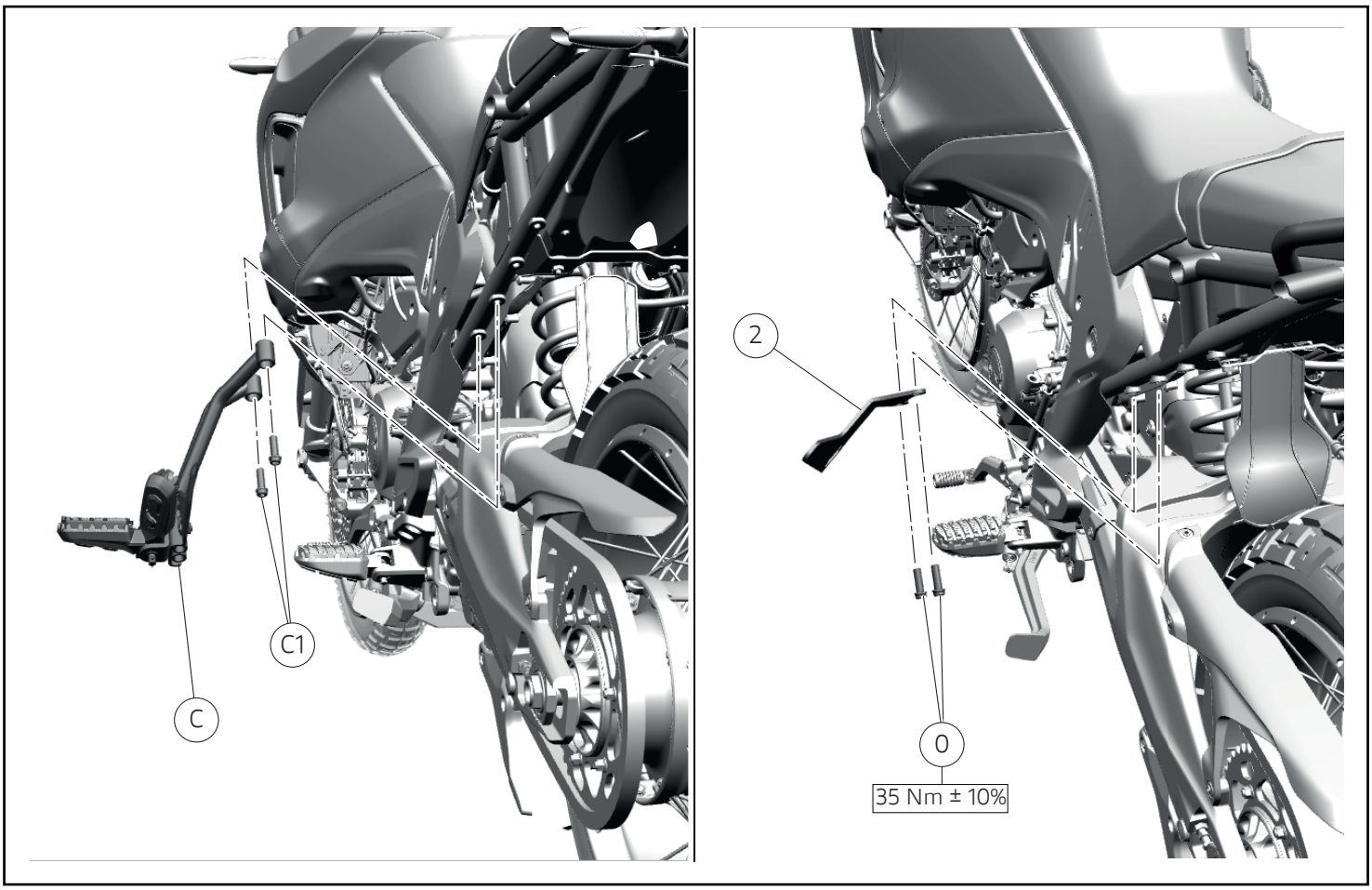

- Svitare e recuperare le n.2 viti (C1) di fissaggio piastra portapedana passeggero sinistra (C).
- Sfilare la piastra portapedana passeggero sinistra (C).

- Se superati i tre smontaggi, pulire il filetto delle n.2 viti (C1) e applicare LOCTITE 243.
- Posizionare la staffa sinistra (2).
- Impuntare le n.2 viti (C1).
- Serrare le n.2 viti (C1) alla coppia indicata.

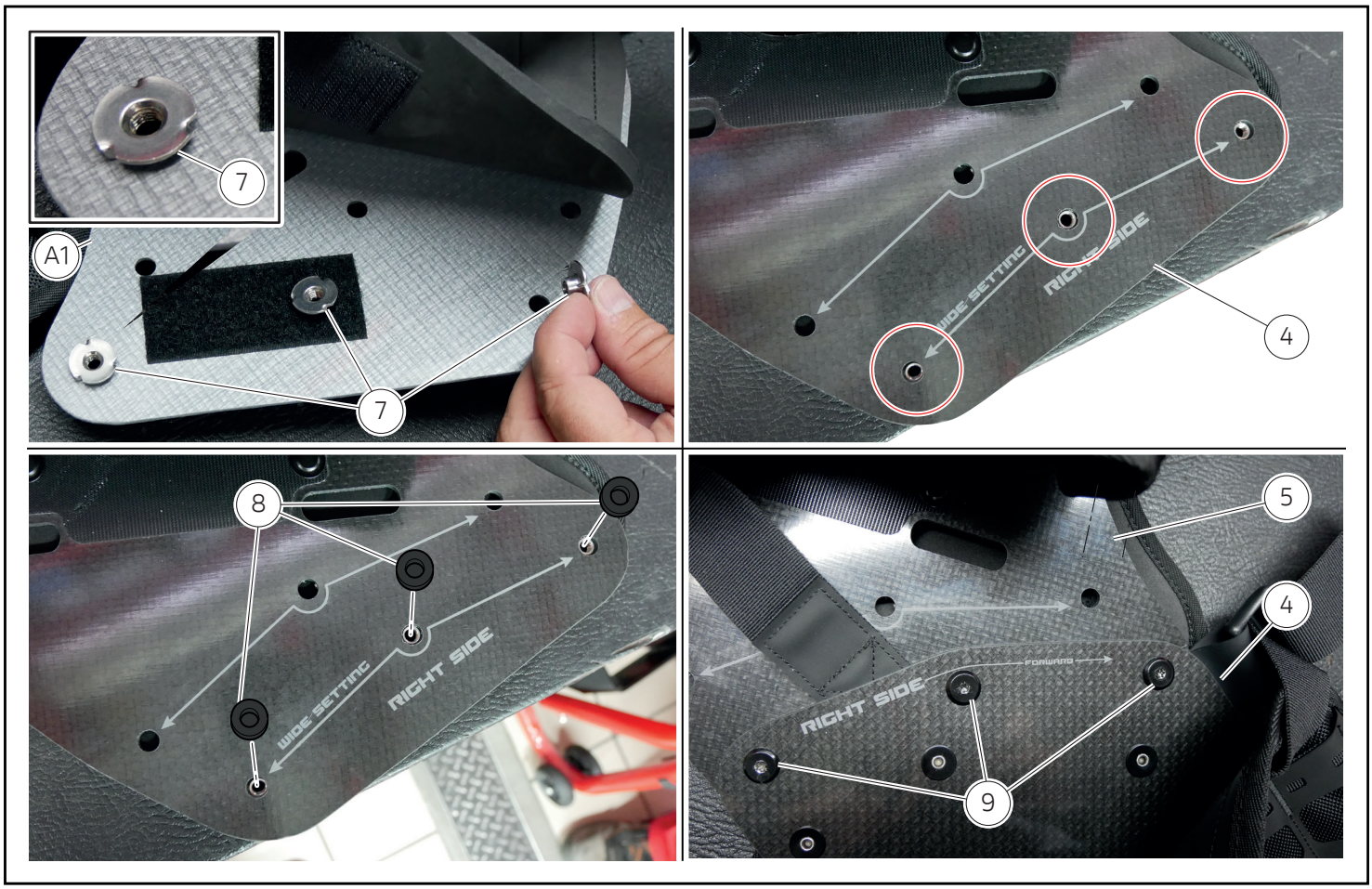

Premontaggio borse

Importante

Il set può essere installato in configurazione normale o "Wide": è possibile identificare il posizionamento dei fissaggi della configurazione scelta, grazie alle linee di riferimento riportate sui supporti borse destra (4), centrale (5) e sinistra (6), come indicato.

- Una volta scelta la configurazione da adottare, procedere al montaggio del supporto borsa destra (4) e sinistra (6) sul supporto borsa centrale (5).

Attenzione

Configurare le borse laterali destra (4) e sinistra (6) nella stessa configurazione al fine di garantire la simmetria di montaggio.

- Operando sul lato destro, posizionare i n.3 dadi a T (7) sulla piastra, nella configurazione scelta.
- Operando in piano, allineare i fori della piastra (A1) e del supporto borsa destra (4), nella configurazione scelta.
- Operando in piano, posizionare le n.3 rosette (8) e impuntare le n.3 viti (9).
- Operando in piano, serrare le n.3 viti (9) utilizzando la chiave in dotazione.

- Operare allo stesso modo sul lato sinistro con il supporto borsa sinistra (6).

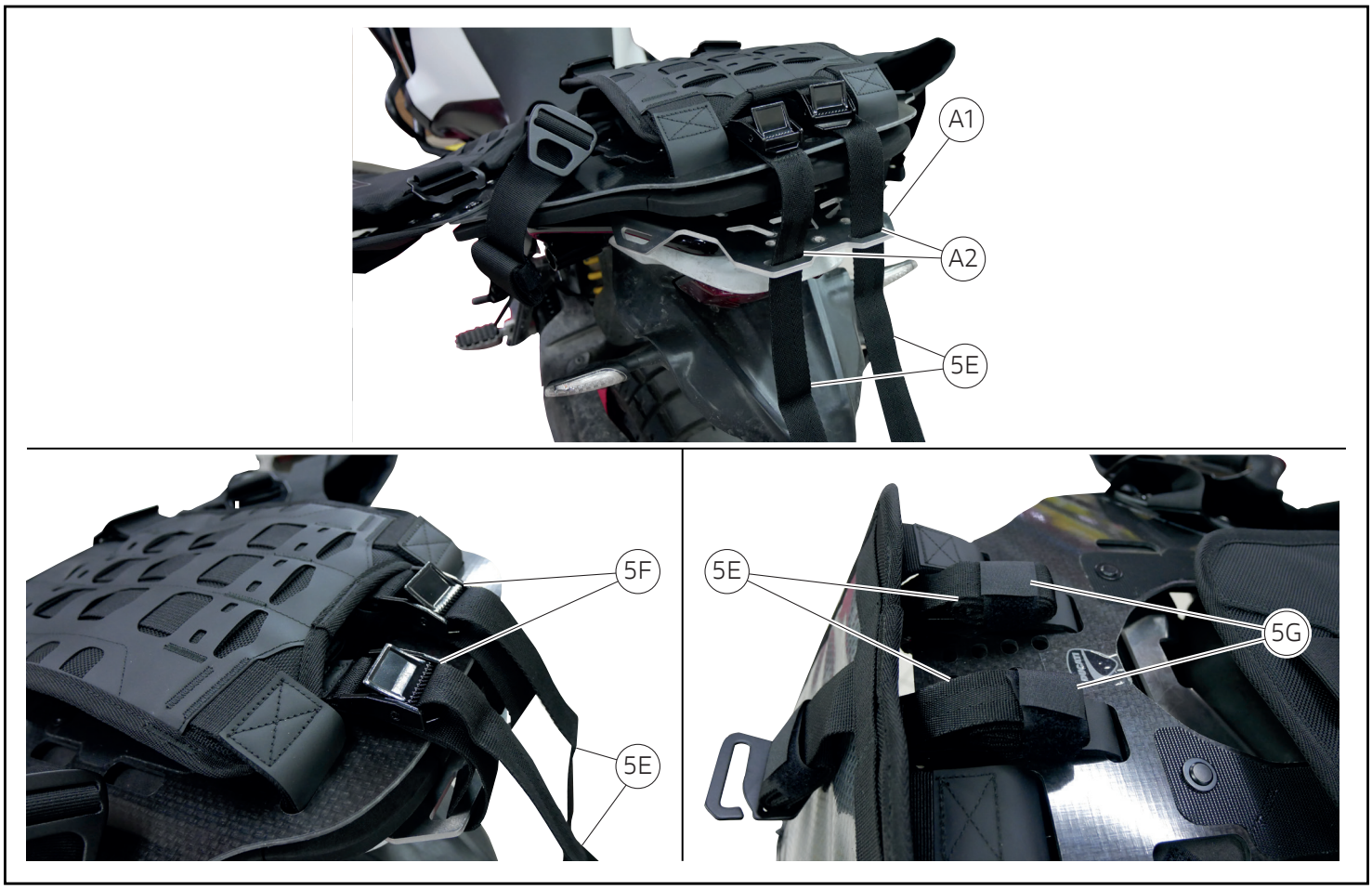

Montaggio set

Importante

Verificare, prima del montaggio, che tutti i componenti risultino puliti e in perfetto stato. Adottare tutte le precauzioni necessarie per evitare di danneggiare qualsiasi parte nella quale ci si trova ad operare.

- Posizionare il set premontato sul veicolo, prestando attenzione al corretto posizionamento del lato destro e di quello sinistro.
- Fissare i n.2 cinghietti posteriori (5E) passandoli attraverso le rispettive n.2 asole (A2) della piastra inferiore (A1).
- Serrare i n.2 cinghietti (5E) nei rispettivi n.2 fermi (5F).
- Recuperare le eccedenze dei n.2 cinghietti (5E) avendo cura di fissarli con i rispettivi n.2 velcri (5G).

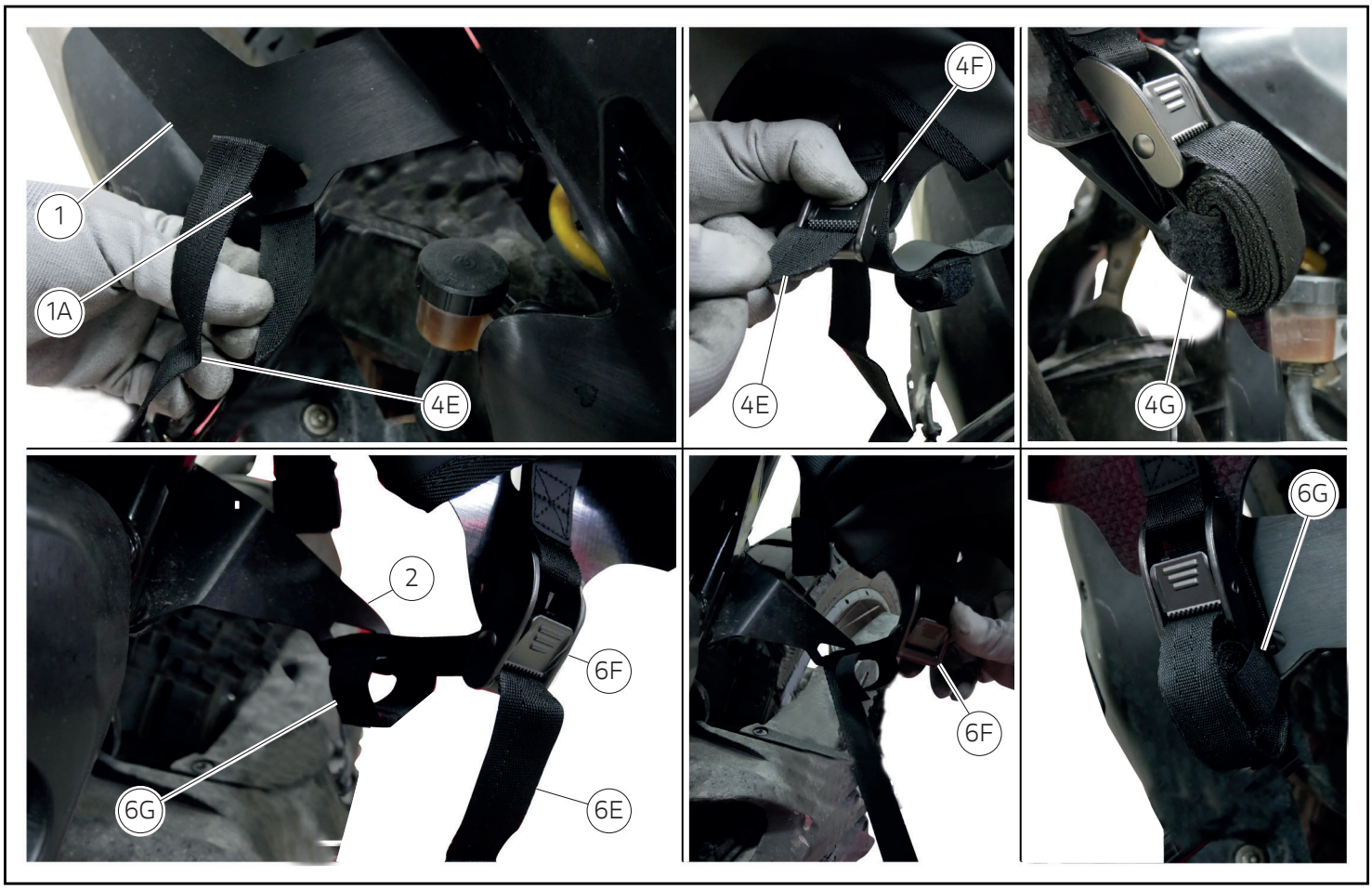

- Operando sul lato destro, passare il n.1 cinghietto destro inferiore (4E) nell'asola (1A) della staffa destra (1).
- Serrare il n.1 cinghietto inferiore destro (4E) nel fermo (4F) e recuperare l'eccesso avendo cura di fissarlo con il relativo velcro (4G).
- Ripetere la stessa operazione sul lato sinistro del veicolo con il n.1 cinghietto sinistro (6E) nell'asola (2A) della staffa sinistra (2).
- Serrare il n.1 cinghietto inferiore sinistro (6E) nel fermo (6F) e recuperare l'eccesso avendo cura di fissarlo con il relativo velcro (6G).



- Riempire la borsa centrale (3A).
- Ripiegare i lembi e chiudere il gancio (3D).
- Posizionare la borsa centrale (3A) prestando attenzione al corretto fissaggio del velcro (3B) inferiore sulla alla sagoma (5T) sul supporto borsa centrale (5).
- Assicurare il cinghietto (3C) come indicato.



- Assicurare il n.1 fissaggio interno (5R) della n.1 tasca interna (5S) alla n.1 tasca centrale anteriore (5T).
- Ripiegare la n.1 tasca centrale anteriore (5T) e fissarla tramite il n.1 gancio (5U); recuperare l'eccedenza.

Importante

In caso di carico particolarmente voluminoso da non permettere la chiusura della tasca centrale anteriore (5T) come indicato nelle operazioni precedenti, è possibile sfruttare la tasca centrale anteriore (5T) in altro modo, operando come descritto in seguito:
- NON fissare il n.1 fissaggio interno (5R).
- Ripiegare la n.1 tasca centrale anteriore (5T) esplodendone la tasca interna (5S).
- Fissare il gancio (5U), in base alle esigenze di carico, in una delle n.3 (X), come indicato in figura (Y).

- Fissare la n.1 tasca centrale posteriore (5V) tramite i n.2 ganci (5Z).
- Recuperare le eccedenze sfruttando i velcri (5W).

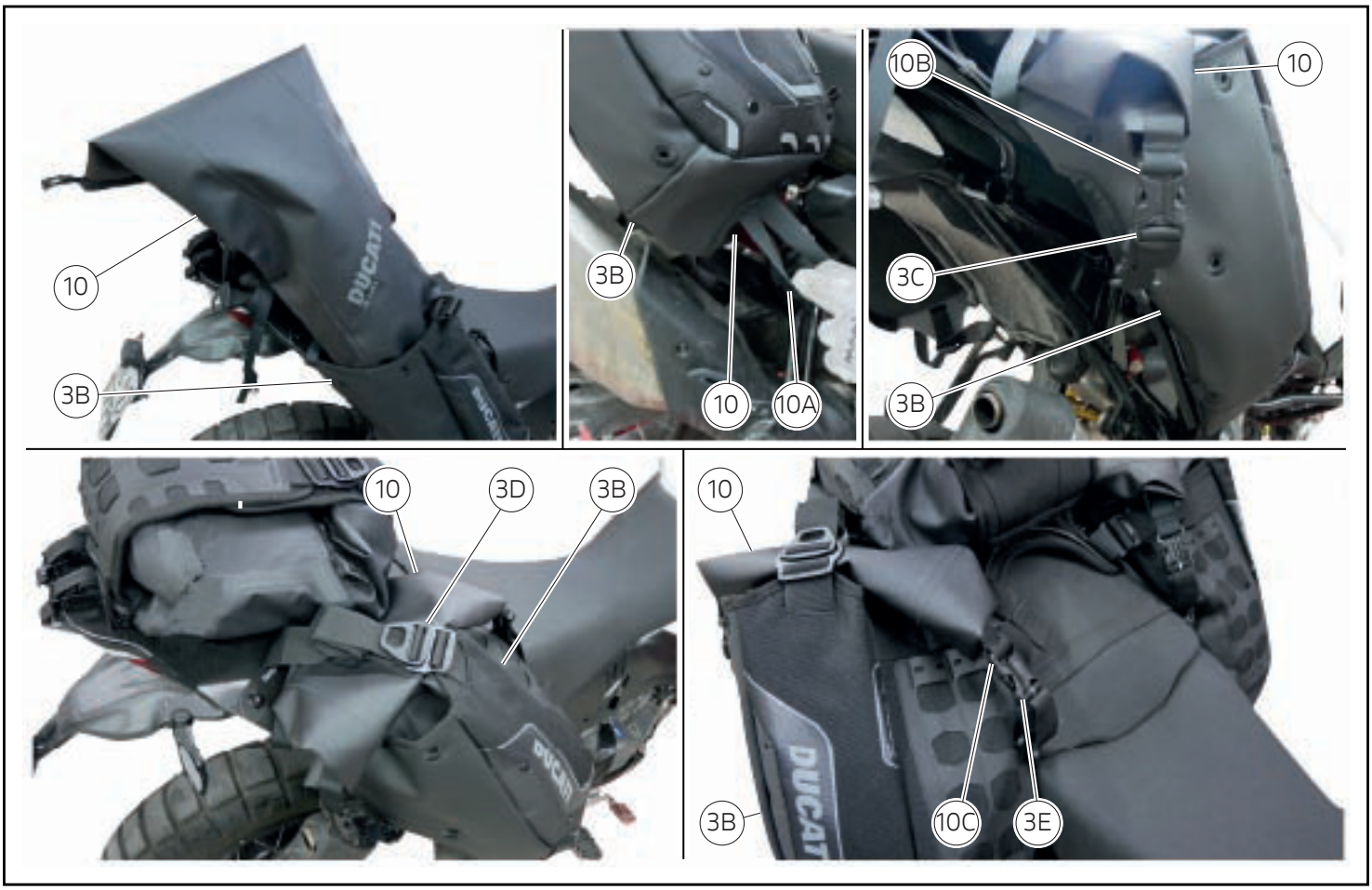

- Inserire la n.1 borsa interna destra (10) nella n.1 sacca destra (3B).
- Tirare inferiormente il cordino (10A) per portare la borsa (10) sul fondo della sacca destra (3B).
- Richiudere su se stessa la parte superiore della borsa interna destra (10) e fissare il n.1 gancio posteriore (10B) al n.1 gancio posteriore (3C) della sacca destra (3B).
- Fissare la borsa interna (10) tramite il n.1 gancio superiore (3D).
- Fissare il n.1 gancio anteriore (10C) della borsa interna (10) al n.1 gancio anteriore (3E) della sacca destra (3B).
- Recuperare le eventuali eccedenze.



- Operare allo stesso modo sulla borsa interna sinistra (12) e sacca sinistra (3F).

Attenzione

Prima di avviare il motoveicolo, verificare che le cinghie inferiori e nessuna parte delle borse entrino in contatto, sul lato destro, con il silenziatore di scarico che durante l'utilizzo potrebbe danneggiare ciò che erroneamente entra in contatto con la sua superficie.

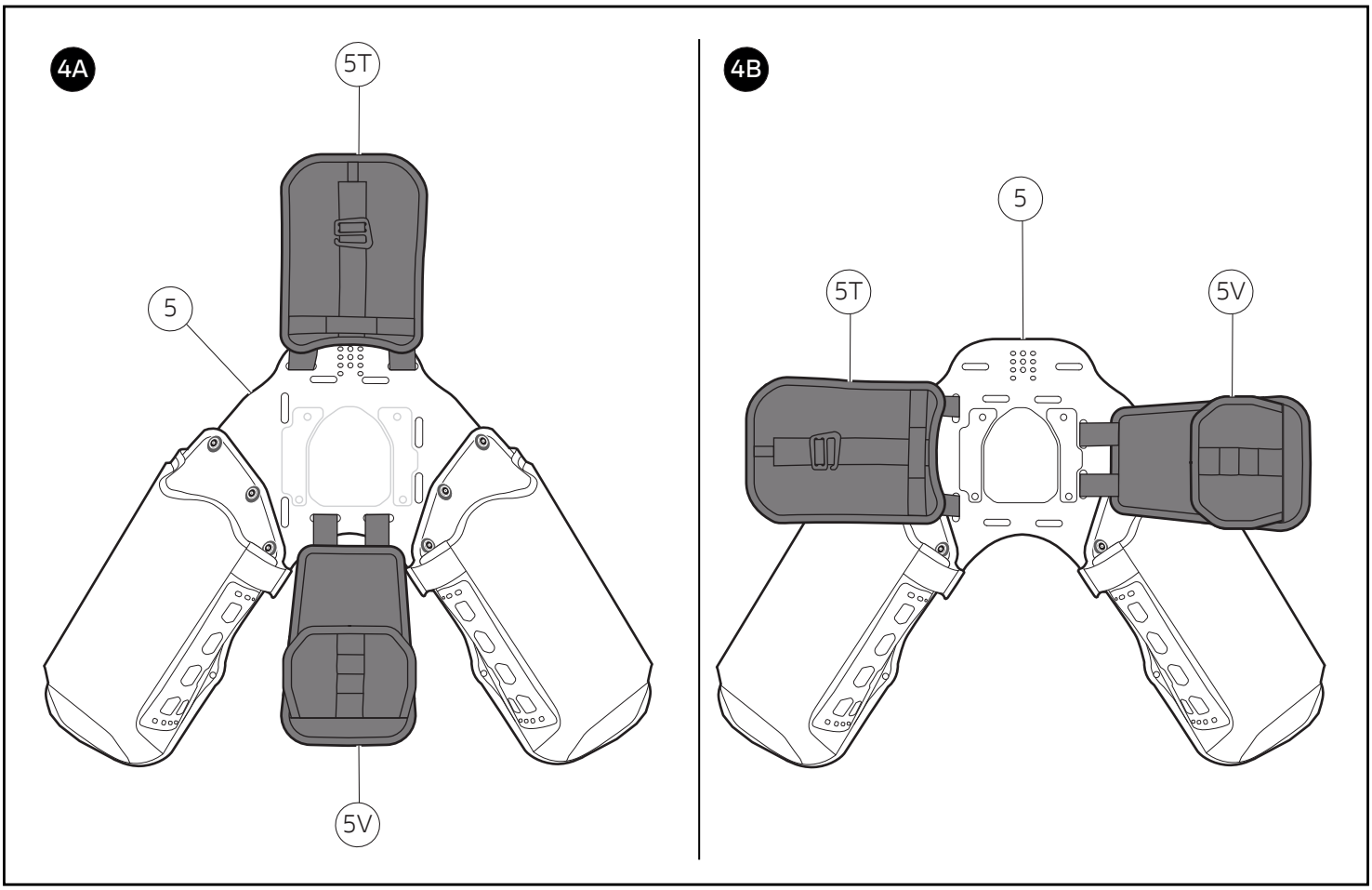

Importante

La borsa centrale (5) può essere installata come descritto in precedenza (posizione longitudinale), come indicato in figura (4A) oppure in posizione trasversale, come indicato in figura (4B), modificando i fissaggi e provvedendo agli ancoraggi opportuni, come descritto per la posizione longitudinale di figura (4A).

レース専用部品 ご注文書

ご注文商品

1	P/N	商品名	
2	P/N	商品名	
3	P/N	商品名	
4	P/N	商品名	
5	P/N	商品名	

お客様ご記入欄

私は上記レース専用部品を下記車両に装着し、サーキット走行のみに利用し、一般公道には利用しません。

車台番号　ZDM　　モデル名

お客様署名　　ご注文日

ドゥカティ正規ネットワーク店記入欄

お客様に上記レース専用部品を販売し、レース専用部品のご利用方法を説明いたしました。

販売店署名　　販売日　　年　　月　　日

販売店様へお願い

1. 上記ご記入の上、弊社アフターセールス部までＦＡＸしてください。FAX ：03 - 6692 - 1317
2. 取り付け車両１台に１枚でご使用ください。

Borse laterali morbide / Soft side panniers / Valises latérales souples / Weiche Seitenkoffer / Bolsas laterais macias / **侧边软包** / Bolsas laterales blandas / ソフトサイドバッグ - 96782681AA

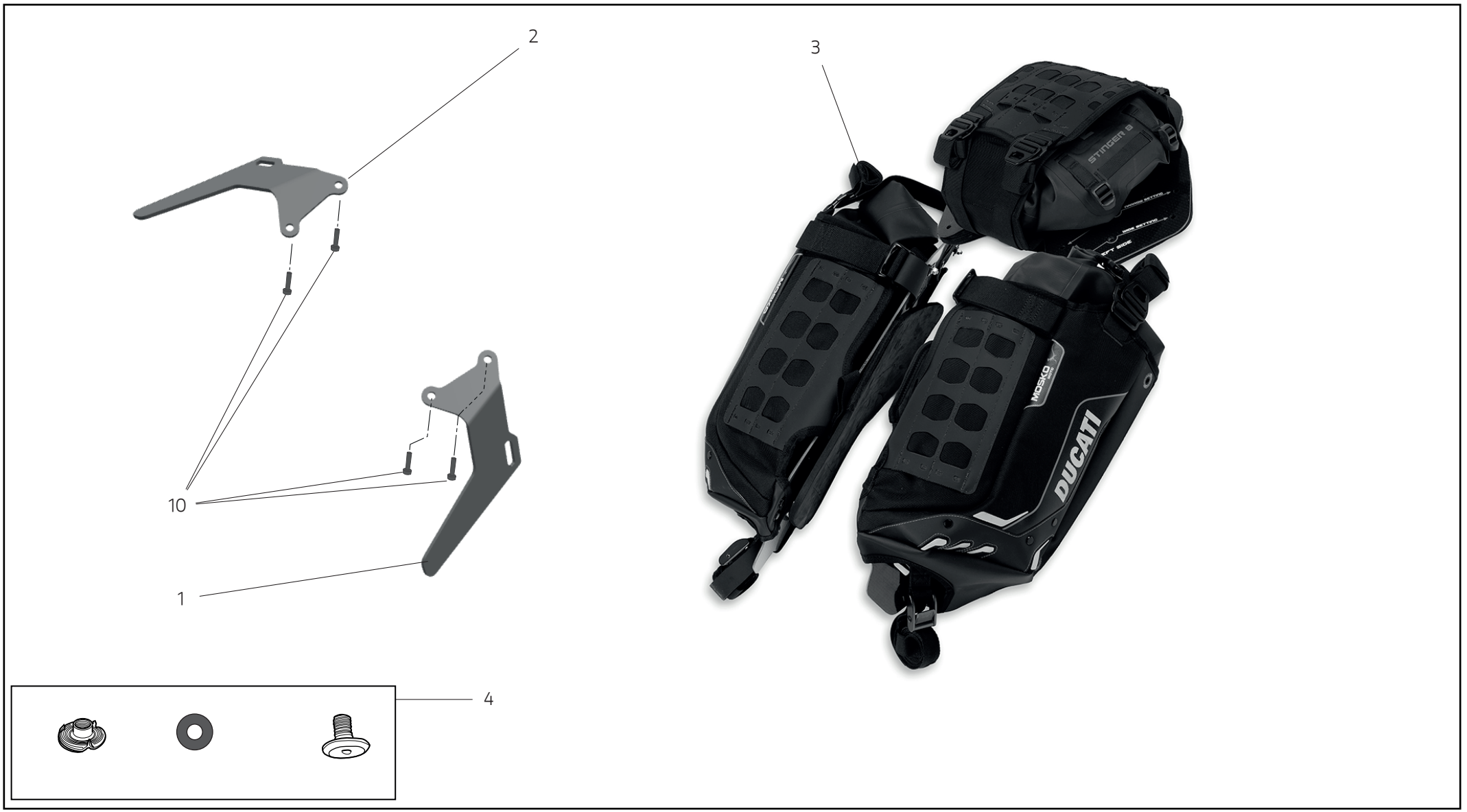

Pos.	Cod.	Denominazione	Name	Dénomination	Bezeichnung	Denominação	名称	Denominación	名称	Q.ty
1	96712621AA	Staffa destra	RH bracket	Bride droite	Rechter Bügel	Braçadeira da direita	右托架	Sostén derecho	右ブラケット	1
2	96712631AA	Staffa sinistra	LH bracket	Bride gauche	Linker Bügel	Braçadeira da esquerda	左托架	Sostén izquierdo	左ブラケット	1
3	96782751AA	Borse Mosko Reckless	Mosko Reckless panniers	Valises Mosko Reckless	Mosko Reckless Taschen	Bolsas Mosko Reckless	Mosko Reckless 包	Bolsas Mosko Reckless	Mosko Reckless バッグ	1
4										
5										
6										
7	96782761AA	Set minuteria borse	Pannier nuts and bolts set	Jeu quincaillerie valises	Set Kleinteile für Taschen	Conjunto de ferragem de fixação para bolsas	车包螺母和螺栓套装	Set piezas pequeñas bolsas	バッグ金具セット	1
8										
9										
10	77157248CA	Vite	Screw	Vis	Schraube	Parafuso	螺钉	Tornillo	スクリュー	4

DUCATI PERFORMANCE